Prestige

42 - 50 - 75 - 100 - 120 Solo

Instrukcja Instalowania, Obsługi i Serwisowania

PL

dla Instalatora i Użytkownika

A1007856 - 664Y6200 • G

SPIS TREŚCI

ZALECENIA OGÓLNE ... 3

PRZEWODNIK UŻYTKOWNIKA ... 4

Znaczenie symboli ... 4
Oznaczenie kotła ... 5
Panel sterowniczy ... 6
Wyświetlacz w trybie czuwania ... 7
Wyświetlacz w trybie blokady / awarii ... 7
Status oznaczeń ... 7
Czynności podstawowej kontroli ... 8
W przypadku awarii... ... 8
Przewodnik po nastawach kotła ... 8

OPIS URZĄDZENIA ... 15

Prestige 42 - 50 - 75 - 100 - 120 Solo ... 15

CHARAKTERYSTYKA TECHNICZNA ... 16

Wymiary ... 16
Odległości ... 17
Montaż kotła na ścianie - wymiary ... 17
Charakterystyka spalania ... 18
Kategorie gazowe ... 19
Charakterystyka elektryczna - Prestige 42 - 50 - 75 Solo ... 20
Charakterystyka elektryczna - Prestige 100 - 120 Solo ... 22
Charakterystyka hydrauliczna ... 24
Wykres straty ciśnienia kotła ... 24
Warunki pracy ... 24
zalecenia dla ochrony przed korozją i odkładaniem się kamienia w instalacjach grzewczych ... 25

INSTALOWANIE ... 26

Instrukcje bezpieczeństwa instalowania ... 26
Zawartość opakowania ... 26
Narzędzia wymagane podczas instalacji ... 26
Montaż kotła na ścianie ... 27
Podłączenia obiegu grzewczego ... 27
Obliczanie długości kanału spalinowego ... 31
Zdejmowanie i zakładanie paneli obudowy ... 32
Podłączenia elektryczne ... 32
Podłączenie gazu ... 33
Konwersja na propan lub gaz G25 ... 33
Montaż syfonu kondensatu ... 34

KONFIGURACJA I USTAWIENIA SYSTEMU ... 35

konfiguracje instalacji ... 35
Kaskada ... 35
Prestige Box ... 35
Konfiguracja podstawowa - Prestige 42 - 50 - 75 Solo obieg wysokotemperaturowy z opcjonalnym zasobnikiem c.w. sterowany termostatem pokojowym i opcjonalnym czujnikiem temperatury zewnętrznej. ... 36
Nastawa dla konfiguracji podstawowej, za pomocą interfejsu użytkownika EZ ... 37

URUCHOMIENIE ... 38

Instrukcje bezpieczeństwa podczas uruchomienia ... 38
Narzędzia wymagane podczas uruchomienia ... 38
Czynności przed uruchomieniem ... 38
Napełnianie obiegu centralnego ogrzewania ... 38
Uruchomienie kotła ... 39
Kontrola i regulacja palnika ... 39

SERWISOWANIE ... 40

Instrukcje bezpieczeństwa podczas serwisowania ... 40
Narzędzia wymagane podczas serwisowania ... 40
Wyłączenie kotła dla celów serwisowania ... 40
Czynności okresowej kontroli kotła ... 40
Opróżnianie obiegu c.o. ... 41
Wyjęcie, sprawdzenie i ponowne instalowanie elektrody ... 41
Demontaż i ponowne instalowanie palnika ... 42
Czyszczenie wymiennika ... 44
Uruchomienie po serwisowaniu ... 44
Wartości siły przykręcania ... 44

KODY AWARII ... 45

TABELA SERWISOWA ... 48

DEKLARACJA ZGODNOŚCI ... 49

DANE ECODESIGN ... 49

KARTA PRODUKTU ... 50

PL

UWAGA

Ta instrukcja zawiera istotne informacje odnośnie instalacji, uruchomienia i eksploatacji kotła.

Instrukcję należy udostępnić instalatorowi, i przechowywać w bezpiecznym miejscu.

Producent nie ponosi żadnej odpowiedzialności za jakiekolwiek uszkodzenia powstałe w wyniku błędnego instalowania czy eksploatowania urządzenia, niezgodnego z niniejszą instrukcją.

Najważniejsze zalecenia ochrony

- Zabronione są jakiekolwiek modyfikacje urządzenia bez wcześniejszej pisemnej zgody producenta.
- Urządzenie należy zainstalować wyłącznie przez wykwalifikowany personel i zgodnie z obowiązującymi przepisami.
- Instalacja musi być wykonana zgodnie z instrukcjami podanymi w instrukcji kotła i w zgodzie z obowiązującymi normami i przepisami.
- Uszkodzenia powstałe w wyniku błędnej instalacji mogą powodować uszkodzenie ciała, porażenie prądem elektrycznym i/lub zanieczyszczenie środowiska.
- Producent nie ponosi odpowiedzialności za uszkodzenia spowodowane błędnym zainstalowaniem oraz stosowaniem nieoryginalnych części zamiennych czy akcesoriów.

Najważniejsze zalecenia dla prawidłowej pracy urządzenia

- Gwarancją prawidłowej pracy instalacji jest wykonanie nastaw zgodnie z poleceniami podanymi w niniejszej instrukcji.
- W celu zapewnienia bezpiecznej i prawidłowej pracy urządzenia, należy dokonywać przeglądu serwisowego kotła raz w roku. W zależności od warunków eksploatacji, urządzenie może wymagać częstszego przeglądu serwisowego.
- Uszkodzone części należy wymienić na oryginalne, dostarczone przez producenta.

Uwagi ogólne

- Producent zastrzega sobie prawo do zmian charakterystyk technicznych urządzenia bez powiadomienia.

OGÓLNE INSTRUKCJE BEZPIECZEŃSTWA DLA URZĄDZEŃ GAZOWYCH

Jeśli poczujesz gaz:
- Natychmiast zamknij dopływ gazu.
- Otwórz drzwi i okna aby wywietrzyć pomieszczenie.
- Nie używaj żadnych urządzeń elektrycznych ani nie przełączaj żadnych przełączników.
- Powiadom dostawcę gazu i/lub instalatora.

NIE PRZECHOWUJ W POBLIŻU URZĄDZENIA ŻADNYCH ŁATWOPALNYCH CZY KOROZYJNYCH PRODUKTÓW, FARB, ROZPUSZCZALNIKÓW, WYBIELACZY, PROSZKÓW DO PRANIA CZY INNYCH DETERGENTÓW.

URZĄDZENIE JEST PRZEZNACZONE DO OBSŁUGI PRZEZ DZIECI POWYŻEJ 8 ROKU ŻYCIA I OSOBY O OGRANICZONEJ ZDOLNOŚCI PSYCHICZNEJ I FIZYCZNEJ, POD WARUNKIEM, ŻE ZOSTAŁY PRZESZKOLONE W TYM KIERUNKU PRZEZ OSOBY ODPOWIEDZIALNE ZA ICH BEZPIECZEŃSTWO.

CZYSZCZENIE I KONSERWACJA NIE POWINNY BYĆ WYKONYWANE PRZEZ DZIECI BEZ NADZORU.

DZIECIOM BEZ NADZORU NIE WOLNO BAWIĆ SIĘ URZĄDZENIEM ANI W POMIESZCZENIU Z KOTŁEM.

PRODUKTEM UBOCZNYM JAKIEGOKOLWIEK URZĄDZENIA SPALAJĄCEGO GAZ JEST NADTLENEK WĘGLA. ACV ZALECA INSTALACJĘ MINIMUM DWÓCH (2) STACJONARNYCH DETEKTORÓW TLENKU WĘGLA Z ALARMEM I BATERIĄ ZAPASOWĄ, JEDEN W POMIESZCZENIU KOTŁOWNI, I DRUGI ZAINSTALOWANY W SALONIE.

Uwagi ogólne

- Końcowy użytkownik może jedynie przeprowadzać czynności podstawowe, opisane w „Przewodnik po nastawach kotła" Strona 8 po przeszkoleniu przez instalatora. Wszystkie inne nastawy mogą być wykonywane jedynie przez wykwalifikowany personel.
- Gwarancje stają się bezprzedmiotowe jeżeli nastawy dla instalatora zostały zmienione przez użytkownika celem dostosowania do specyficznych/nietypowych warunków lokalnych, powodując pojawianie się błędów w systemie.
- Aby uzyskać dodatkowe informacje na temat korzystania z interfejsu ACVMAX, i dostępnych ustawień dla instalatora należy zapoznać się z treścią podręcznika instalatora lub instrukcją obsługi systemu ACVMax, zgodnie z typem urządzenia*. Obie instrukcje są dostępne na stronie www.acv.com, w sekcji "Dokumentacja".

* Instrukcja dla instalatora jest dostępna dla urządzeń wyprodukowanych od maja 2016.

ZNACZENIE SYMBOLI

Symbole na opakowaniu	Znaczenie
	Ostrożnie
	Chronić przed wilgocią
	Utrzymywać w pozycji stojącej
	Niebezpieczeństwo przewrócenia
	Wózek ręczny lub paletowy wymagany do transportu
	Nie składować więcej niż 2 opakowania

Symbole na urządzeniu	Znaczenie
	Podłączenie gazu
	Syfon kondensatu
	Obieg grzewczy
	Obieg ciepłej wody
	Podłączenie do kanalizacji
	Elektryczność
	Alarm

Symbole w instrukcji	Znaczenie
	Najważniejsze zalecenia bezpieczeństwa (Bezpieczeństwo osób i sprzętu)
	Najważniejsze zalecenia dla bezpieczeństwa elektrycznego (Niebezpieczeństwo porażenia).
	Najważniejsze zalecenia dla prawidłowej pracy urządzenia
	Uwaga ogólna
	Zawór bezpieczeństwa podłączony do kanalizacji
	Podłączenie do kanalizacji

OZNACZENIE KOTŁA

Lokalizacja Dolny panel obudowy

Kod urządzenia (CODE) i numer seryjny (N°) są podane na tabliczce znamionowej. Są one niezbędne w przypadku reklamacji urządzenia. Ich uszkodzenie czy usunięcie spowoduje utratę gwarancji.

Prestige 42 Solo

Prestige 75 Solo

Prestige 50 Solo

Prestige 100 Solo

Prestige 120 Solo

PANEL STEROWNICZY

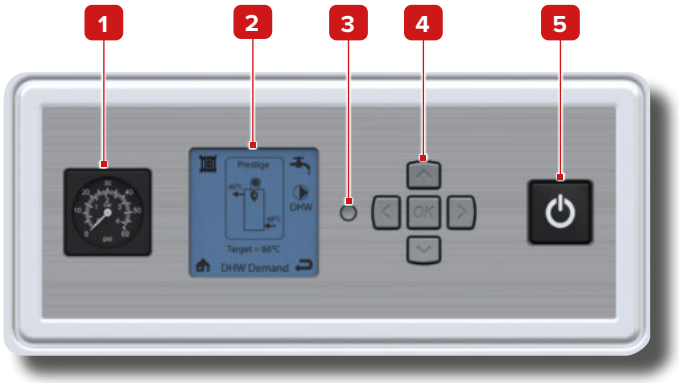

Opis panelu

1. **Manometr** - pokazuje ciśnienie w obiegu grzewczym (min. 1 bar gdy urządzenie jest "zimne").
2. **ACVMAX LCD Wyświetlacz** - pokazuje nastawy i wartości parametrów kotła, kody błędów oraz status i wartości nastaw parametrów. Na ekranie pojawiają się także informacje w postaci ikon. Główne ikony pracy sterownika ACVMAX opisano poniżej.
3. **Przycisk instalatora** - udostępnia instalatorowi nastawy systemowe sterownika ACVMAX.
4. **Przyciski strzałek i przycisk OK** - służą do przeglądania danych w sterowniku, zmiany nastaw parametrów, zatwierdzania zmienianych wartości i dostępu do poziomów ułatwiających nastawy. Przycisk OK jest stosowany również do resetu kotła w przypadku awarii (postępuj zgodnie z instrukcjami na wyświetlaczu).
5. **Wyłącznik główny kotła ON/OFF** - Włącza i wyłącza urządzenia.

PL

Podstawowe nastawy ACVMAX

- **Podświetlenie ekranu** - po naciśnięciu dowolnego przycisku ekran będzie podświetlony przez 5 minut.
- **Kontrast ekranu** - może być nastawiony dla Głównego Ekranu przez naciśnięcie i przytrzymanie przycisku OK, następnie naciśnięcie i przytrzymanie przycisku LEWEGO razem z przyciskiem OK. Trzymając naciśnięte przyciski OK i LEWY, naciśnij W GÓRĘ i NA DÓŁ aby zwiększyć lub zmniejszyć kontrast. Wszystkie przyciski należy puścić przed ponowną zmianą kontrastu.

Główne ikony pracy sterownika ACVMAX

Centralne ogrzewanie - informacje związane z obiegiem c.o..

Ciepła woda - informacje związane z obiegiem c.w..

Menu główne - powrót do menu głównego.

Powrót - powrót do poprzedniego menu.

Wyłączenie letnie - wyświetlane na ekranie głównym, gdy temperatura zewnętrzna osiąga nastawę wyłączenia letniego.

Reset - powrót do ustawień fabrycznych.

Parametry - dostęp do nastaw parametrów sterownika (język, jednostki, etc.).

Szybka konfiguracja - pokazuje parametry dostępne w trybie EZ (prosta regulacja).

Praca c.o./c.w. - załącza/wyłącza pracę obiegów.

Informacja - informacje o pracy kotła.

Typowe informacje pojawiające się na ekranie głównym :

W górnej części wyświetlacza wyświetlany jest typ kotła. Typ i model są fabrycznie skonfigurowane.

Kocioł przedstawiony jest w centrum Głównego ekranu. Wyświetlane są podstawowe informacje takie jak temperatura zasilania i powrotu a także aktualny stan pracy palnika.

Ikonka grzejnika: pokazuje pracę obiegów grzewczych, małe cyfry 1 lub 2 wskazują, które z obiegów są aktywne.

Gdy palnik pracuje wyświetla się symbol płomienia. Wielkość płomienia zmienia się w zależności od mocy palnika.

Informacje podstawowe.. Za pomocą przycisków LEWO i PRAWO użytkownik może przeglądać informacje o temp. zasilania, powrotu, ciepłej wody czy temp. zewnętrznej.

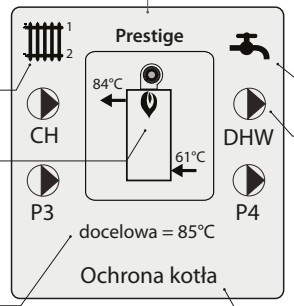

Ikonka kranu: pokazuje pracę kotła w trybie c.w.

Ikonki pomp: wskazują, które pompy aktualnie pracują.

Linia statusu pracy: wyświetla aktualny stan pracy kotła. Patrz „Status oznaczeń" Strona 7.

* Dla urządzeń wyprodukowanych od maja 2016.

WYŚWIETLACZ W TRYBIE CZUWANIA

Ten obraz pojawia się przy uruchomieniu. Wskazuje, że kocioł Prestige jest gotowy do pracy.

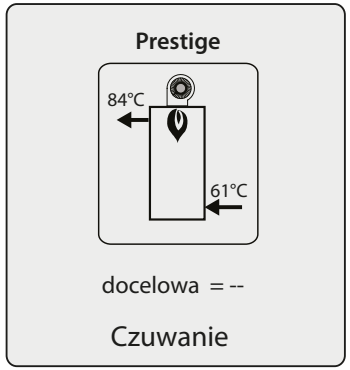

WYŚWIETLACZ W TRYBIE BLOKADY / AWARII

Jeżeli wystąpi jakikolwiek problem, ekran blokady pracy pojawia się zamiast ekranu głównego. Do czasu rozwiązania problemu, ekran będzie cały czas podświetlony. Naciśnięcie dowolnego przycisku spowoduje powrót do ekranu głównego.

Kod błędu pojawia się w prawym dolnym narożniku ekranu. Opis problemów i sposobów ich rozwiązania podano w dziale „W przypadku awarii...” Strona 8, lub tabeli „Kody awarii” Strona 45.

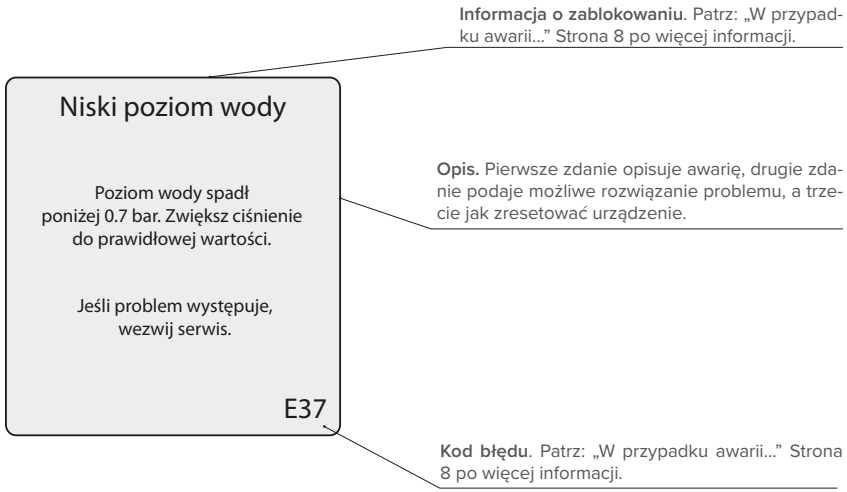

STATUS OZNACZEŃ

Czuwanie	Urządzenie gotowe do pracy.
Żądanie c.o.	Żądanie pracy na centralne ogrzewanie.
Żądanie c.w.	Żądanie pracy na potrzeby ciepłej wody.
Żądanie c.o./c.w.	Jednoczesne żądanie pracy na centralne ogrzewanie i dla potrzeb ciepłej wody. Oba żądania będą realizowane jednocześnie, ponieważ nie jest aktywny priorytet ciepłej wody.
Priorytet c.w.	Jednoczesne żądanie pracy na centralne ogrzewanie i dla potrzeb ciepłej wody. Żądanie poboru ciepłej wody będzie realizowane jako pierwsze, ponieważ aktywny jest priorytet ciepłej wody.
Zakończenie priorytetu	Jednoczesne żądanie pracy na centralne ogrzewanie i dla potrzeb ciepłej wody. Czas żądania poboru ciepłej wody został przekroczony, priorytet c.w. będzie powracał okresowo między żądaniem centralnego ogrzewania, do czasu zakończenia realizacji jednego z żądań.
Zewnętrzne żądanie	Zewnętrzne żądanie zapotrzebowania na ciepło.
Praca jako podrzędny	Kocioł jako podrzędny w układzie kaskadowym.
Praca w trybie ręcznym	Palnik lub pompy ręcznie załączone w menu instalatora.
Opóźnienie palnika dla c.o.	Zwłoka zapłonu palnika na c.o. do czasu upłynięcia blokady.
Opóźnienie palnika dla c.w.	Zwłoka zapłonu palnika na c.o. do czasu upłynięcia blokady.
Osiągnięta nastawa c.o.	Zapłon palnika nie nastąpi z powodu przewyższenia nastawy temperatury zasilania/instalacji. Pompy obiegu c.o. będą pracowały ciągle a zapłon palnika nastąpi dopiero gdy temperatura zasilania/instalacji spadnie poniżej nastawionej.
Osiągnięta nastawa c.w.	Zapłon palnika nie nastąpi z powodu przewyższenia nastawy temperatury zasilania/instalacji. Pompy obiegu c.w. będą pracowały ciągle a zapłon palnika nastąpi dopiero gdy temperatura zasilania/instalacji spadnie poniżej nastawionej.
Wybieg pompy c.o.	Pompa obiegu c.o. pracuje po zaniku zapotrzebowania na ciepło do czasu rozładowania ciepła z Prestige.
Wybieg pompy c.w.	Pompa obiegu c.w. pracuje po zaniku zapotrzebowania na ciepło dla c.w. do czasu rozładowania ciepła z Prestige.
Ochrona antymrozowa	Palnik pracuje - aktywna ochrona antyzamrożeniowa. Palnik pracuje do czasu osiągnięcia temperatury 16°C.
Ochrona kotła	Ograniczenie pracy palnika z powodu zbyt wysokiej różnicy między temp. zasilania a temp. powrotu. Ograniczenie ustąpi gdy różnica temperatur będzie niższa niż 25°C.
Opis zablokowania	Aktualna przyczyna zablokowania pracy kotła.

CZYNNOŚCI PODSTAWOWEJ KONTROLI

Najważniejsze zalecenia dla prawidłowej pracy urządzenia

ACV zaleca regularną kontrolę urządzenia co 12 miesięcy:

- **Sprawdzenie czy ciśnienie wody wynosi min. 1 bar, gdy kocioł jest zimny. Jeśli ciśnienie spada poniżej 0,7 bar, wbudowany czujnik ciśnienia wody zablokuje pracę urządzenia do czasu osiągnięcia 1,2 bar.**
- **Jeśli zachodzi potrzeba podwyższenia ciśnienia wody w kotle, wyłącz urządzenie i uzupełnij je wodą powoli, niewielkimi porcjami. Szybkie uzupełnienie dużą ilością zimnej wody grozi uszkodzeniem kotła.**
- **Jeśli system wymaga częstego dopełniania wodą, skontaktuj się ze swoim instalatorem.**
- **Sprawdź wizualnie czy nie ma wycieków pod kotłem i na rurociągu w kotłowni. Jeśli jest, zadzwoń po swojego instalatora.**
- **Jeśli zastosowano system neutralizacji kondensatu należy go regularnie sprawdzać i czyścić.**
- **Sprawdzaj regularnie czy nie pojawia się błąd (zablokowanie) na wyświetlaczu. Typowe błędy pokazano po lewej stronie a sposoby ich rozwiązania po prawo w tabeli poniżej. Zawsze możesz też skontaktować się ze swoim instalatorem.**

W PRZYPADKU AWARII...

Sprawdź listę błędów i odpowiednich kodów w tabeli poniżej aby znaleźć rozwiązanie. Jeśli poniższe sposoby nie rozwiązują problemu, skontaktuj się ze swoim instalatorem, który określi dokładnie kod błędu, zgodnie z tabelą „Kody awarii" Strona 45.

Kod błędu	Problem	Możliwa przyczyna	Rozwiązanie
-	Urządzenie nie pracuje po wciśnięciu przycisku głównego ON/OFF	Brak napięcia zasilania prądem	Sprawdź zasilanie energią elektryczną.
E 01	Brak zapłonu	Palnik nie uruchomił się po 5 próbach zapłonu	Sprawdź zasilanie kotła gazem.
E 13	Zbyt wiele prób resetowania	Liczba resetów jest ograniczona do 5 prób w czasie 15 minut	Wyłącz i włącz kocioł by powrócić do normalnej pracy.
E 34	Niskie napięcie	Zbyt niska wartość napięcia zasilania energią elektryczną	Kocioł zresetuje się automatycznie po osiągnięciu odpowiedniego zasilania.
E 37	Niski poziom wody	Ciśnienie wody spadło	Dopełnij układ wodą do zalecanego ciśnienia. Kocioł automatycznie wraca do normalnej pracy po osiągnięciu prawidłowego ciśnienia wody.
E 94	Błąd wewnętrzny	Błąd pamięci wyświetlacza	Wyłącz i włącz kocioł by powrócić do normalnej pracy.

PRZEWODNIK PO NASTAWACH KOTŁA

Podstawowe parametry kotła mogą być w prosty sposób skonfigurowane za pomocą funkcji EZ - szybka konfiguracja sterownika ACVMax. Funkcja "Szybka konfiguracja" pozwala użytkownikowi/instalatorowi na szybkie uruchomienie urządzenia zgodnie z konfiguracją instalacji*.

Uwagi ogólne

- **Do nawigacji po menu używaj przycisków GÓRA, DÓŁ, LEWO, PRAWO, następnie naciśnij OK aby dokonać wyboru (podświetlonego na czarno).**
- **Dla zwiększenia/zmniejszenia wartości użyj przycisków GÓRA, DÓŁ, lub LEWO/PRAWO zależnie od sytuacji.**

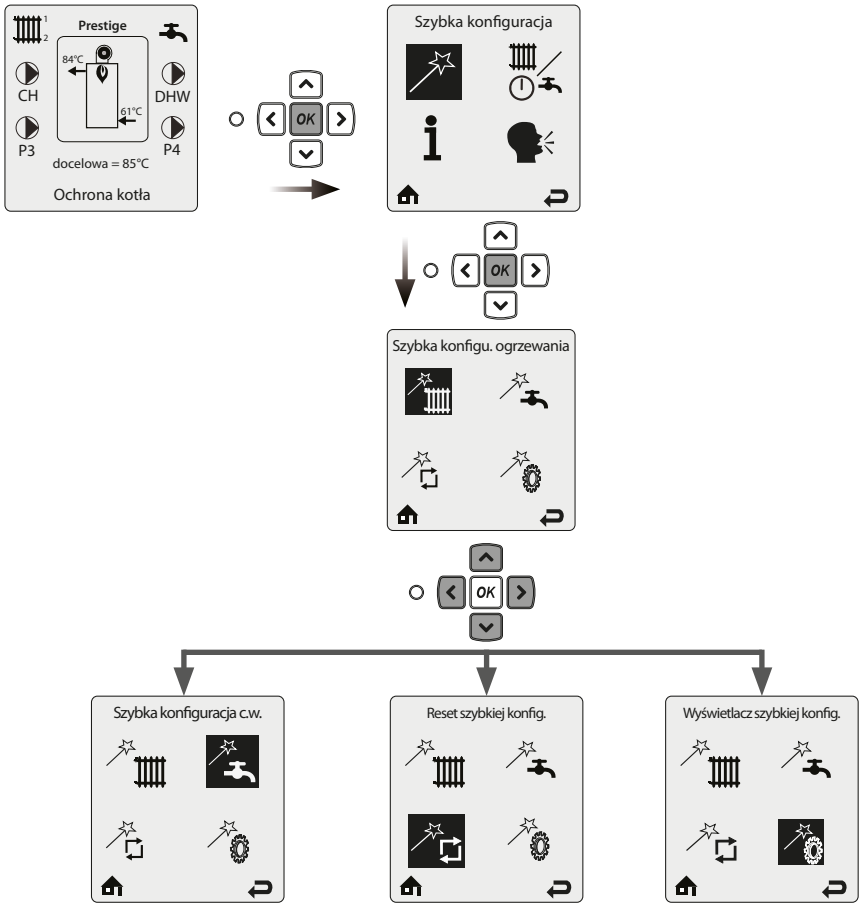

* W przypadku niektórych instalacji, konfiguracja musi być wykonana przez wykwalifikowany personel, zgodnie z „Podręcznik instalatora" lub „Instrukcją Regulacji Systemu" (Patrz Strona 3).

Ogrzewanie EZ (szybka konfiguracja) - bez podłączonego czujnika temperatury zewnętrznej

- Do nawigacji po menu używaj przycisków **GÓRA, DÓŁ, LEWO, PRAWO**
- Następnie naciśnij **OK** aby dokonać wyboru (podświetlonego na czarno).
- Dla zwiększenia/zmniejszenia wartości użyj przycisków **GÓRA, DÓŁ**, lub **LEWO/PRAWO** zależnie od sytuacji.

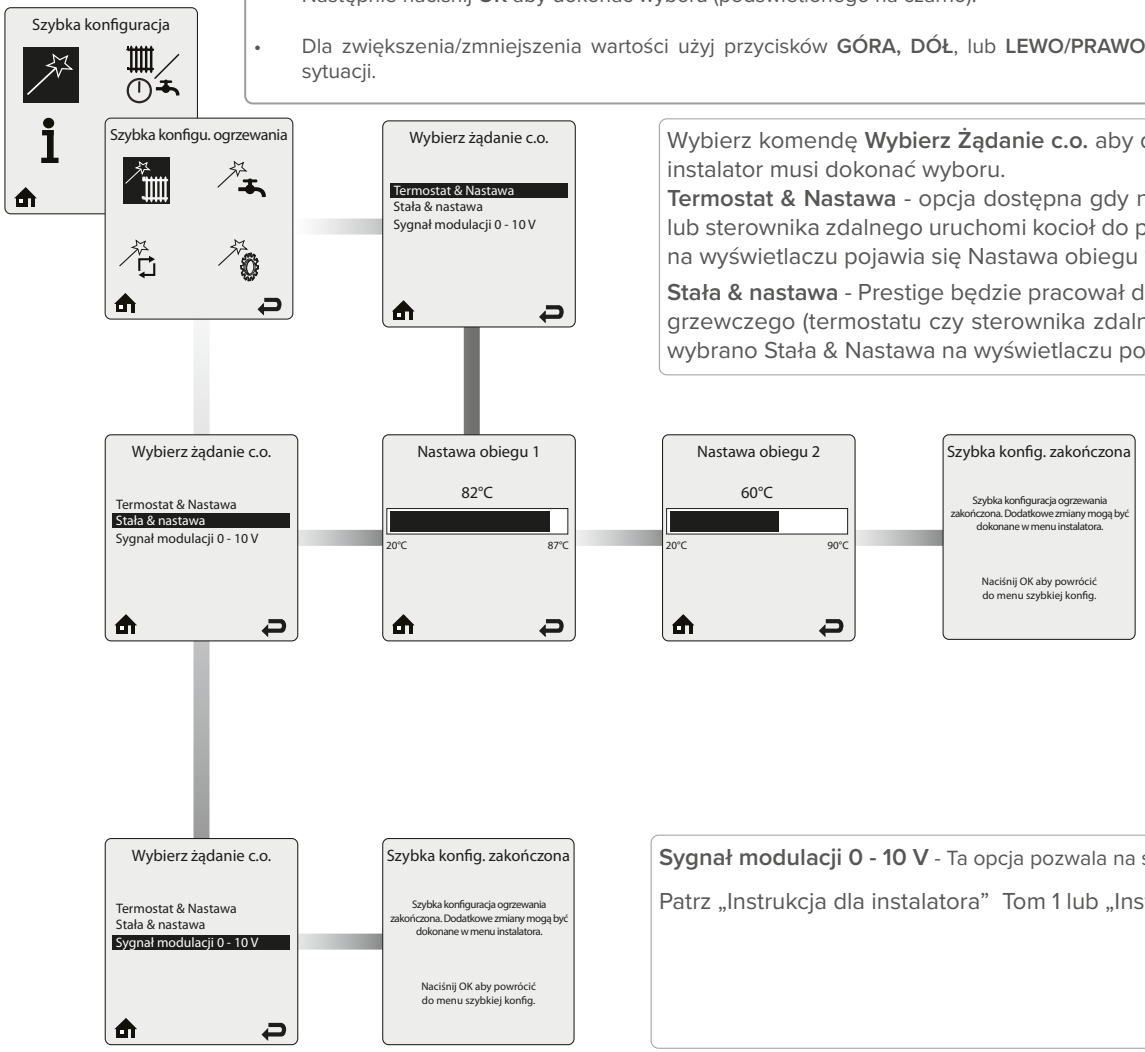

Wybierz komendę **Wybierz Żądanie c.o.** aby dokonać wyboru źródła zapotrzebowania na c.o. Jest kilka opcji, pośród których instalator musi dokonać wyboru.

Termostat & Nastawa - opcja dostępna gdy nie podłączono czujnika temperatury zewnętrznej. Żądanie grzania z termostatu lub sterownika zdalnego uruchomi kocioł do pracy aż zostanie osiągnięta wartość nastawy. Gdy wybrano Termostat & Nastawa na wyświetlaczu pojawia się Nastawa obiegu 1.

Stała & nastawa - Prestige będzie pracował do osiągnięcia żądanej wartości temperatury bez zewnętrznego żądania z obiegu grzewczego (termostatu czy sterownika zdalnego). Wartość nastawy będzie określona temperaturą obiegu grzewczego. Gdy wybrano Stała & Nastawa na wyświetlaczu pojawia się Nastawa obiegu 1.

Nastawa obiegu 1 pozwala wprowadzić określoną wartość nastawy żądania grzania obiegu grzewczego CH1 gdy wybrano opcję Nastawa w Wybierz Żądanie c.o. Naciśnij przyciski **LEWO** lub **PRAWO** aby wybrać wymaganą nastawę temperatury, naciśnij **OK** aby zachować nowe ustawienia. Na wyświetlaczu pojawi się **Nastawa obiegu 2.**

Nastawa obiegu 2 pozwala wprowadzić określoną wartość nastawy żądania grzania obiegu grzewczego CH2 gdy wybrano opcję Nastawa w Wybierz Żądanie c.od. Naciśnij przyciski **LEWO** lub **PRAWO** aby wybrać wymaganą nastawę temperatury, naciśnij **OK** aby zachować nowe ustawienia.

CH1 domyślnie: 82°C.
CH2 domyślnie: 60°C

Sygnał modulacji 0 - 10 V - Ta opcja pozwala na sterowanie kotłem za pomocą regulatora zewnętrznego.

Patrz „Instrukcja dla instalatora” Tom 1 lub „Instrukcja Regulacji Systemu ACVMax” po więcej informacji.

PL

Ogrzewanie EZ (szybka konfiguracja) - z podłączonym czujnikiem temperatury zewnętrznej

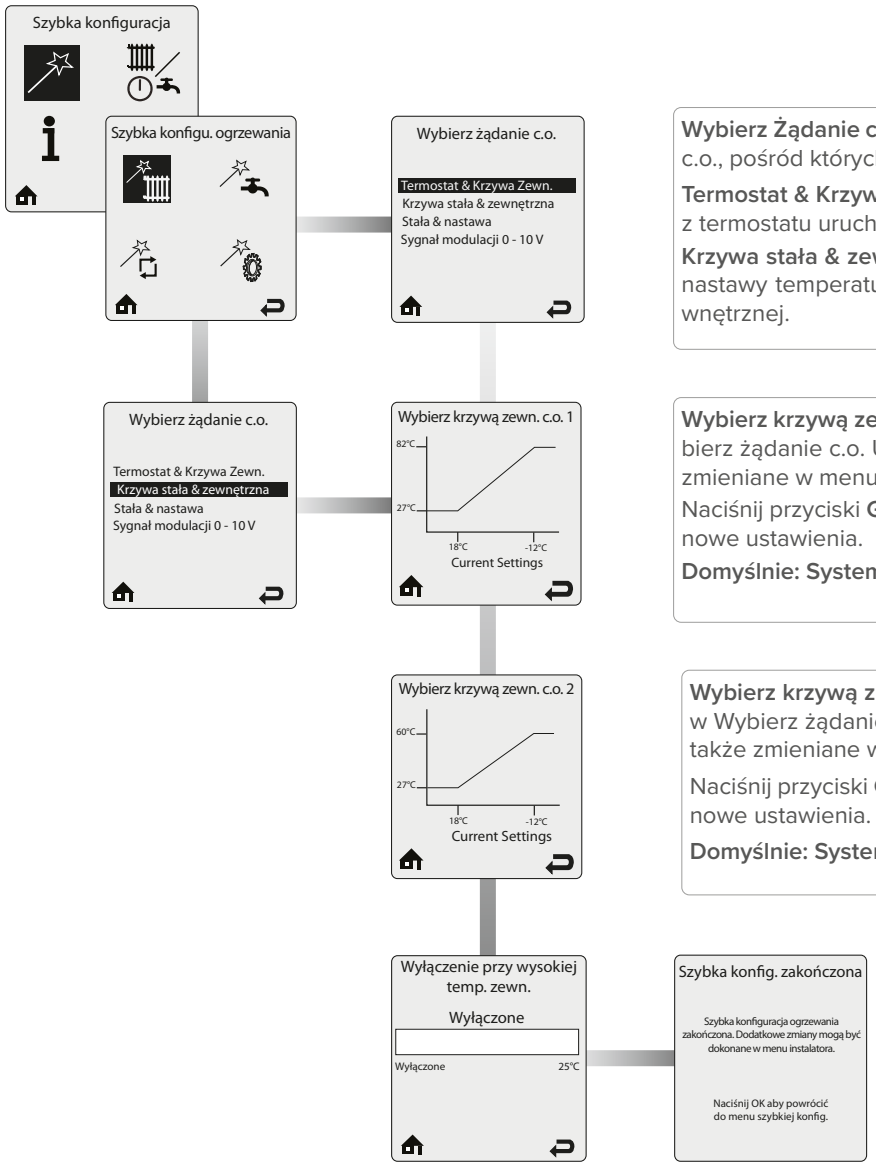

Wybierz Żądanie c.o. aby dokonać wyboru źródła zapotrzebowania na c.o. Jest kilka opcji wyboru źródła zapotrzebowania na c.o., pośród których instalator musi dokonać wyboru.

Termostat & Krzywa Zewn. – ta opcja jest wyświetlana, gdy zainstalowano czujnik temperatury zewnętrznej. Żądanie grzania z termostatu uruchomi kocioł a wartość nastawy będzie się zmieniała w zależności od temperatury zewnętrznej.

Krzywa stała & zewnętrzna - opcja wyświetlana gdy podłączono czujnik temperatury zewnętrznej. Kocioł określoną wartość nastawy temperatury bez sygnału zewnętrznego z termostatu. Wartość nastawy będzie zmienną w zależności od temp. zewnętrznej.

Wybierz krzywą zewn. c.o. 1 pozwala na wybór krzywej dla grzania obiegu C.O.1, gdy wybrano opcję pierwszą lub drugą w Wybierz żądanie c.o. Ustawienia Krzywej grzewczej mieszczą się w zakresie regulacyjnym większości instalacji. Mogą być także zmieniane w menu instalatora (patrz instrukcja „Podręcznik instalatora”).

Naciśnij przyciski **GÓRA** lub **DÓŁ** aby wybrać krzywą temp. zewn. odpowiednią dla danej instalacji, naciśnij **OK** aby zachować nowe ustawienia.

Domyślnie: Systemy z temperaturą między 27°C a 82 °C.

Wybierz krzywą zewn. c.o. 2 pozwala na wybór krzywej grzewczej dla obiegu C.O.2, gdy wybrano opcję pierwszą lub drugą w Wybierz żądanie c.o. Ustawienia Krzywej grzewczej mieszczą się w zakresie regulacyjnym większości instalacji. Mogą być także zmieniane w menu instalatora (patrz instrukcja „Podręcznik instalatora”).

Naciśnij przyciski **GÓRA** lub **DÓŁ** aby wybrać krzywą temp. zewn. odpowiednią dla danej instalacji, naciśnij **OK** aby zachować nowe ustawienia.

Domyślnie: Systemy z temperaturą między 27°C a 60 °C.

Wyłączenie przy wysokiej temp. zewn. (funkcja letniego wyłączenia) pozwala na określenie temperatury zewnętrznej, po osiągnięciu której nastąpi wyłączenie się kotła dla pracy na centralne ogrzewanie. Prestige będzie nadal odpowiadał w przypadku zapotrzebowania na ciepłą wodę lub sygnał 0- 10V gdy temperatura zewnętrzna spadnie poniżej tej nastawy.

Naciśnij przycisk **LEWO** lub **PRAWO** aby ustawić wymaganą temperaturę progu wyłączenia i naciśnij **OK** aby zachować ustawienie.

Ikona Wyłączenie przy wysokiej temp. zewn ( ) wyświetla się na ekranie głównym wtedy, gdy temperatura zewnętrzna osiągnie ustawioną wartość.

Domyślnie: Wył..

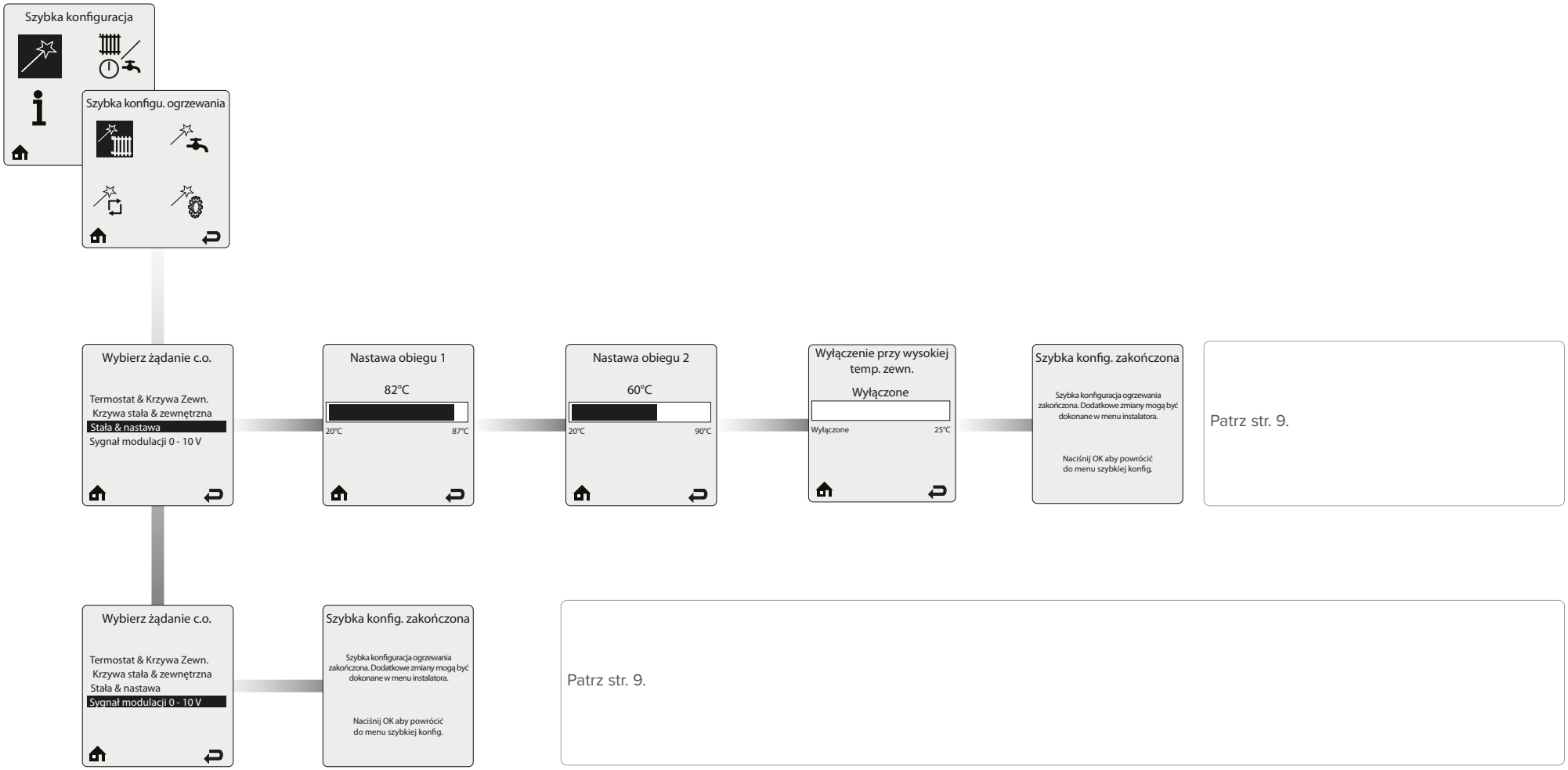
Szybka konfiguracja
Szybka konfigu. ogrzewania
Wybierz żądanie c.o.
Termostat & Krzywa Zewn.
Krzywa stała & zewnętrzna
Stała & nastawa
Sygnał modulacji 0 - 10 V
Nastawa obiegu 1
82°C
20°C
87°C
Nastawa obiegu 2
60°C
20°C
90°C
Wyłączenie przy wysokiej temp. zewn.
Wyłączone
Wyłączone
25°C
Szybka konfig. zakończona
Szybka konfiguracja ogrzewania zakończona. Dodatkowe zmiany mogą być dokonane w menu instalatora.
Naciśnij OK aby powrócić do menu szybkiej konfig.
Patrz str. 9.
Wybierz żądanie c.o.
Termostat & Krzywa Zewn.
Krzywa stała & zewnętrzna
Stała & nastawa
Sygnał modulacji 0 - 10 V
Szybka konfig. zakończona
Szybka konfiguracja ogrzewania zakończona. Dodatkowe zmiany mogą być dokonane w menu instalatora.
Naciśnij OK aby powrócić do menu szybkiej konfig.
Patrz str. 9.

PL

Ciepła woda EZ (szybka konfiguracja)

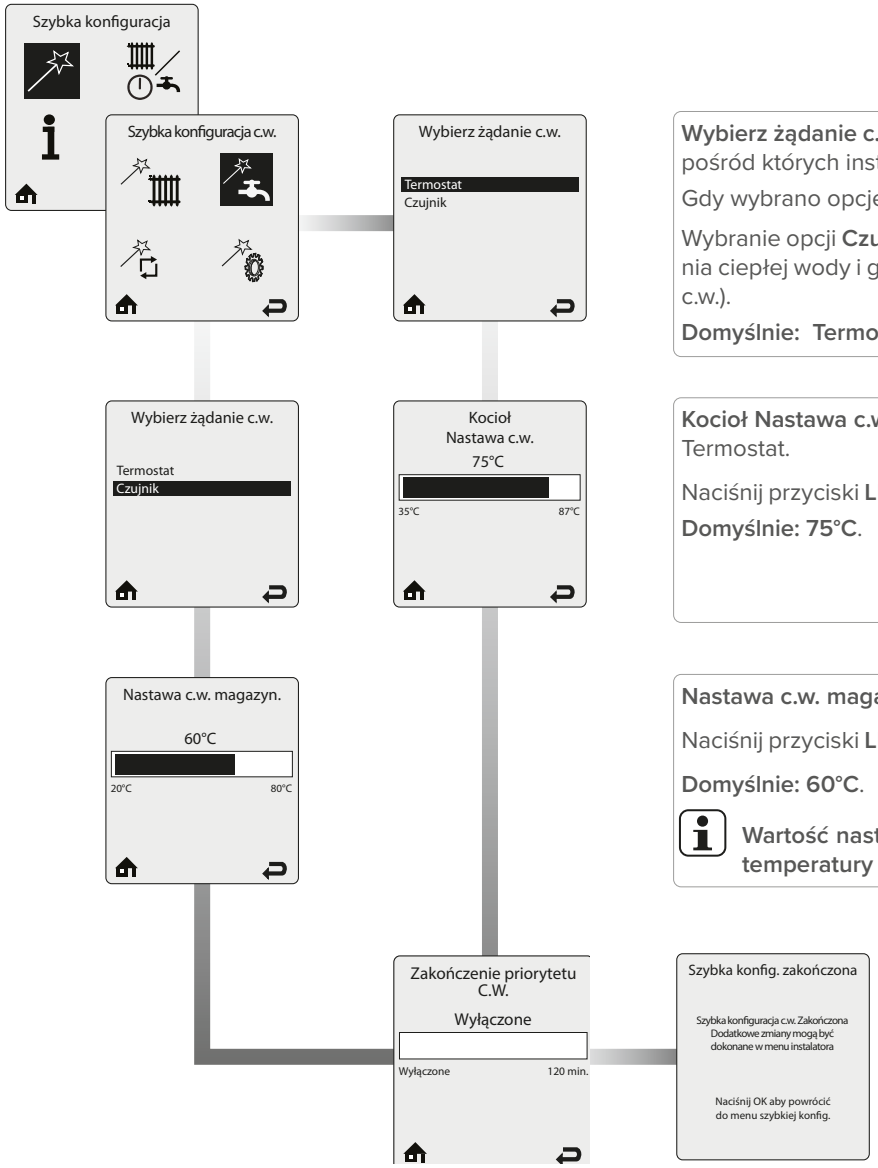

Wybierz żądanie c.w. aby dokonać wyboru typu pomiaru ciepłej wody. Jest kilka opcji wyboru źródła zapotrzebowania na c.o., pośród których instalator musi dokonać wyboru.

Gdy wybrano opcję **Termostat** kocioł reaguje na sygnał zwarcia/przerwy na stykach wejścia NTC3.

Wybranie opcji **Czujnik** kocioł reaguje na odczyt temperatury z czujnika NTC3. Prestige monitoruje temperaturę magazynowania ciepłej wody i generuje żądanie grzania jeżeli temperatura c.w. spadnie o 3°C od nastawionej (fabryczna nastawa histerezy c.w.).

Domyślnie: Termostat

Kocioł Nastawa c.w. pozwala na wprowadzenie określonej wartości nastawy żądania ciepłej wody wtedy gdy wybrano opcję Termostat.

Naciśnij przyciski **LEWO** lub **PRAWO** aby wybrać wymaganą nastawę temperatury, naciśnij **OK** aby zachować nowe ustawienia.

Domyślnie: 75°C.

Nastawa c.w. magazyn pozwala na wprowadzenie punktu nastawy temperatury c.w..

Naciśnij przyciski **LEWO** lub **PRAWO** aby wybrać wymaganą nastawę temperatury, naciśnij **OK** aby zachować nowe ustawienia.

Domyślnie: 60°C.

Wartość nastawy temperatury dla urządzenia będzie automatycznie nastawiona o 15°C więcej niż wartość nastawy temperatury c.w. w zasobniku.

Zakończenie priorytetu c.w. pozwala na wprowadzenie ograniczenia czasowego działania priorytetu ciepłej wody.

Naciśnij przyciski **LEWO** lub **PRAWO** w celu ustawienia wymaganej wartości nastawy temperatury i aby zapisać, naciśnij **OK**.

Domyślnie: Wyłączone

Reset EZ (szybka konfiguracja)

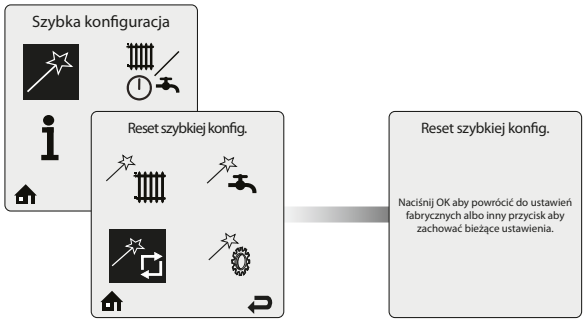

Reset szybkiej konfig. pozwala na resetowanie do ustawień fabrycznych.

Poniżej podano instrukcję resetowania ustawień.

Zaczynając od menu głównego:

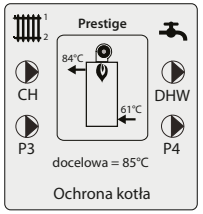

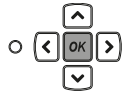

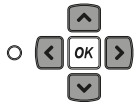

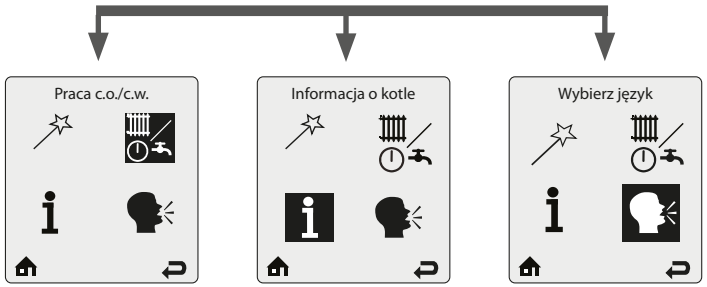

Wybierz tę ikonkę i po dokonaniu wyboru naciśnij ok, możesz bezpośrednio przejść do wyboru wersji językowej (patrz po lewej)

Wyświetlacz EZ (szybka konfiguracja)

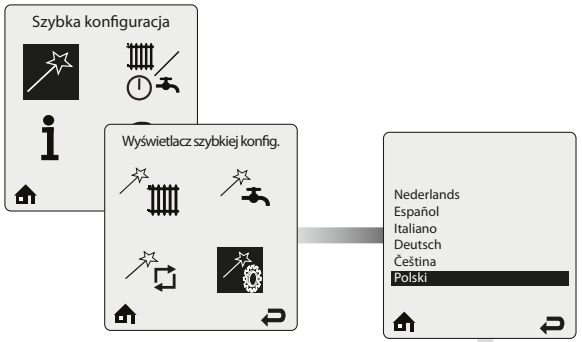

Wyświetlacz szybkiej konfig. pozwala na wybór języka sterownika (9 różnych języków : angielski, francuski, holenderski, hiszpański, włoski, niemiecki, czeski, polski i rosyjski).

Naciśnij przyciski **GÓRA** lub **DÓŁ** aby wybrać odpowiedni język, zatwierdź przyciskiem **OK**.

Wyświetlacz szybkiej konfig. pozwala na wybór jednostek temperatury.

Naciśnij przyciski **GÓRA** lub **DÓŁ** aby wybrać odpowiednią jednostkę, zatwierdź przyciskiem **OK**.

Praca C.O./C.W.

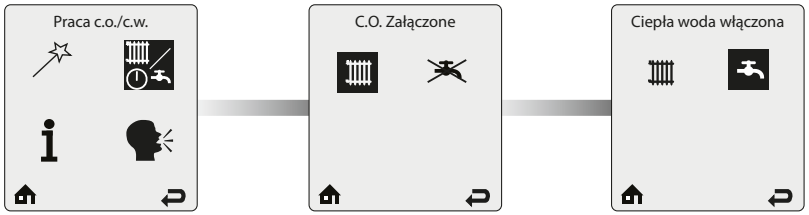

Praca C.O./C.W. pozwala w prosty sposób załączyć/wyłączyć funkcję centralnego ogrzewania lub produkcji ciepłej wody.

Naciśnij przyciski **LEWO** lub **PRAWO** by wybrać cel (ikonkę c.o. lub c.w.), po czym naciśnij **OK** aby załączyć/wyłączyć funkcję. Status obiegu będzie wyświetlony u góry ekranu.

Używając przycisków strzałek, wybierz na dole ekranu ikonę EKRAN GŁÓWNY by powrócić do ekranu głównego lub ikonkę Powrót aby powrócić do ekranu poprzedniego.

Domyślnie:

Informacje o kotle

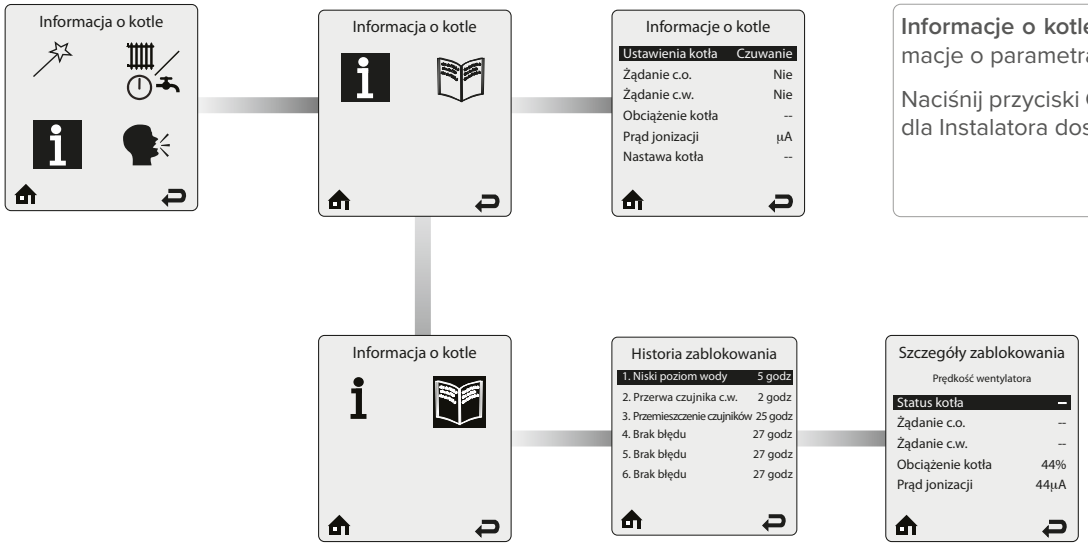

Informacje o kotle dostarcza aktualnych informacji dotyczących pracy urządzenia. Każdy wiersz zawiera informacje o parametrach i ich aktualnych wartościach. Jednocześnie wyświetlanych jest 6 wierszy.

Naciśnij przyciski **GÓRA** lub **DÓŁ** aby przeglądać listę informacji. Więcej informacji znajdziesz w instrukcji dla Instalatora dostarczanej z kotłem.

Historia zablokowania - 8 ostatnich blokad pracy kotła. Za każdym razem na ekranie wyświetlane jest 6 wierszy. Każdy wiersz zawiera opis blokady oraz ile godzin upłynęło od jej wystąpienia.

Naciśnij przyciski **GÓRA** lub **DÓŁ** aby przeglądać listę informacji, naciśnij **OK** na dowolnym aby uzyskać więcej informacji - Opis zablokowania. Więcej informacji znajdziesz w instrukcji dla Instalatora dostarczanej z kotłem.

PRESTIGE 42 - 50 - 75 - 100 - 120 SOLO

Prestige jest wiszącym kotłem kondensacyjnym spełniającym wymagania Unii Europejskiej dotyczące montażu kotła w systemach z „zamkniętą” komorą spalania: C13(x) - C33(x) - C43(x) - C53(x) - C63(x) - C83(x) - C93(x), lub „otwartą” - kategoria B23 lub B23P, pracujących z nadciśnieniem. Kocioł jest zaprojektowany do pracy w układzie zamkniętym, w którym czynnikiem grzewczym jest woda.

Automatyka kotła realizuje również ochronę przeciwmrozową. System załącza pompę centralnego ogrzewania jeżeli temperatura na czujniku NTC1 spadnie poniżej 7°C. Gdy temperatura spadnie poniżej 5°C, system automatycznie uruchamia palnik, który pracuje dopóki wartość temperatury nie przekroczy 15°C. Funkcja ta może być aktywowana lub wyłączona z wykorzystaniem menu instalatora. Gdy ochrona przeciwmrozowa jest wyłączona, będzie pracowała jedynie pompa.

Funkcja ochrony przeciwmrozowej jest dostępna także gdy zainstalowano czujnik temperatury zewnętrznej a pompy aktywują się, gdy temperatura zewnętrzna spadnie poniżej wartości zdefiniowanej w menu instalatora. Aby kocioł Prestige mógł realizować ochronę przeciwmrozową, wszystkie zawory przy grzejnikach itp, muszą być otwarte.

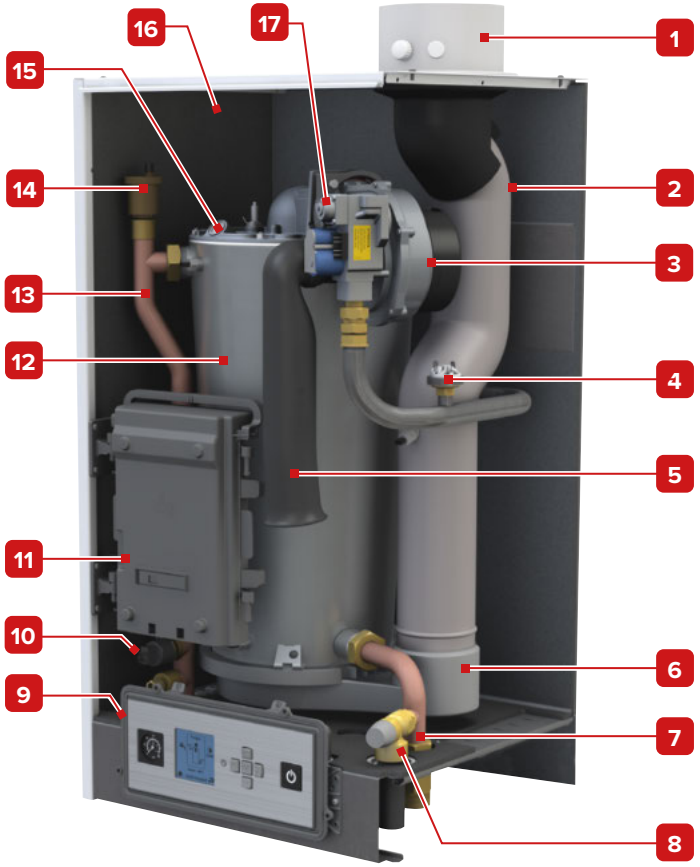

Prestige 42 - 50 - 75 Solo

1 Koncentryczne połączenie kominowe ∅ 100 /150mm z elementem pomiarowym
2 Kanał spalinowy
3 Modulowany palnik gazowy premix
4 Presostat ciśnienia gazu
5 Tłumik ssania
6 Separator kondensatu
7 Powrót obiegu grzewczego
8 Zawór bezpieczeństwa
9 Panel sterowniczy z wyświetlaczem i manometrem
10 Czujnik ciśnienia wody grzewczej
11 Tablica elektryczna
12 Wymiennik ciepła ze stali nierdzewnej
13 Wylot wody grzewczej
14 Automatyczny odpowietrznik
15 Wziernik płomienia
16 Izolowana obudowa
17 Zawór gazowy

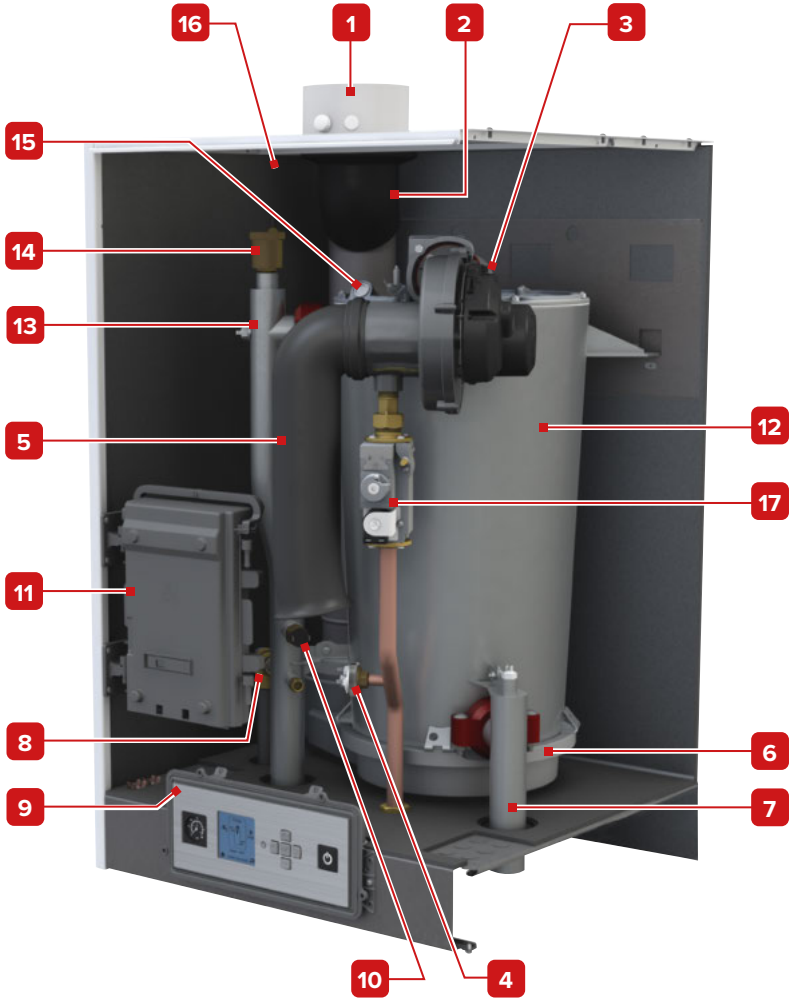

Prestige 100 - 120 Solo

PL

WYMIARY

Prestige 42 - 50 - 75 Solo

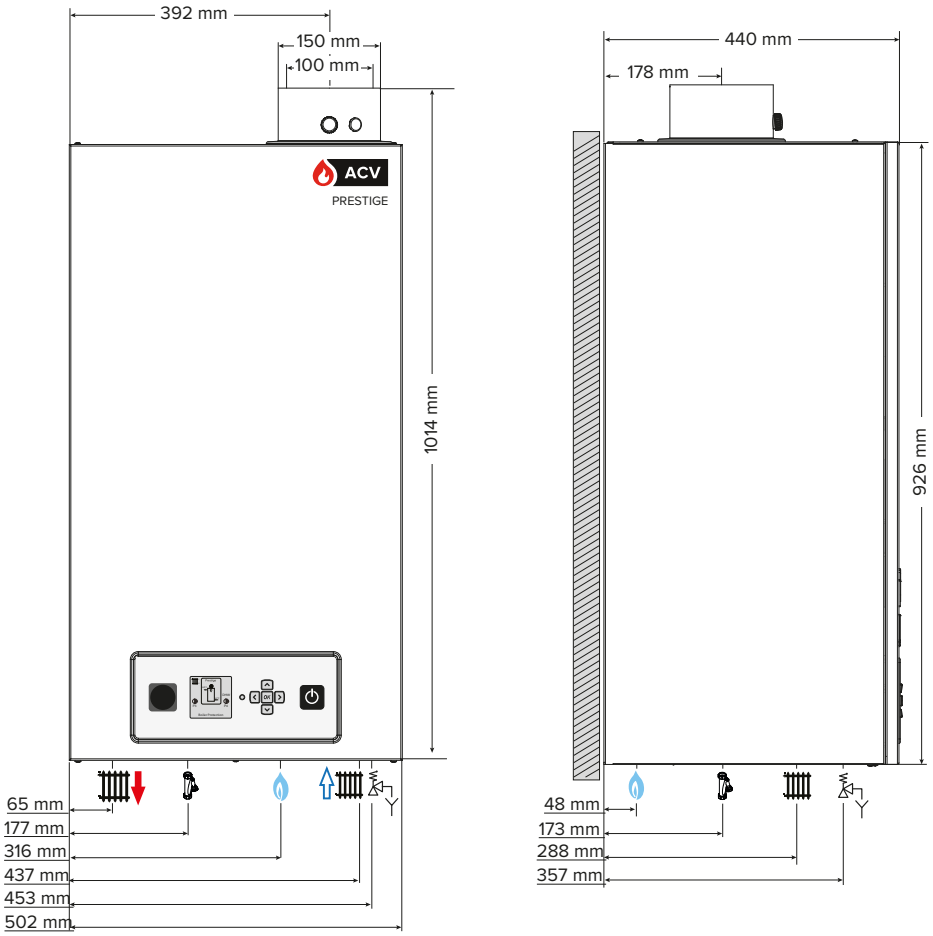

Prestige 100 - 120 Solo

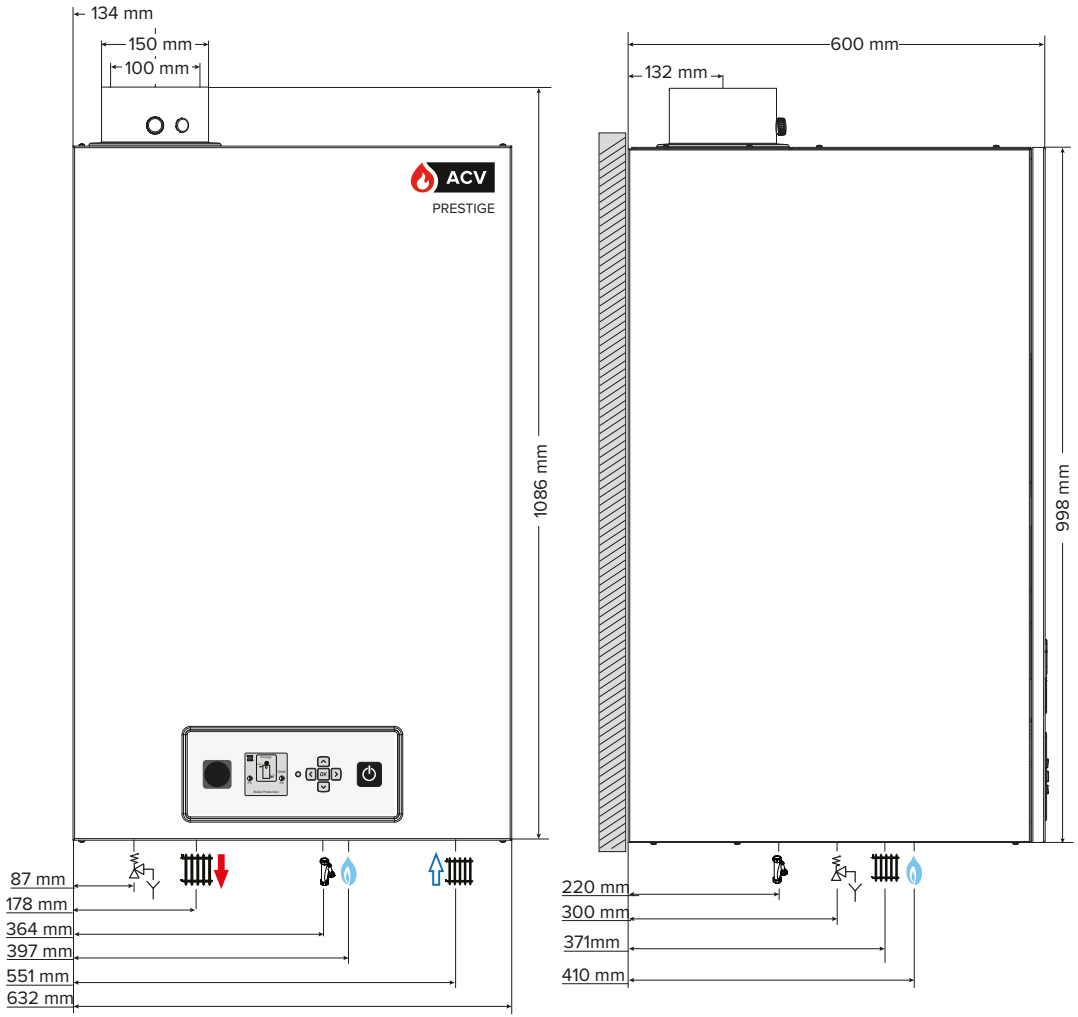

PRESTIGE SOLO

		42	50	75	100	120
[M]	"	5/4	5/4	5/4	1.1/2	1.1/2
[M]	"	3/4	3/4	3/4	1	1
Min. ∅ kanału spalin	mm	100	100	100	100	100
Waga (pusty)	Kg	50	54	59	89	93

PL

ODLEGŁOŚCI

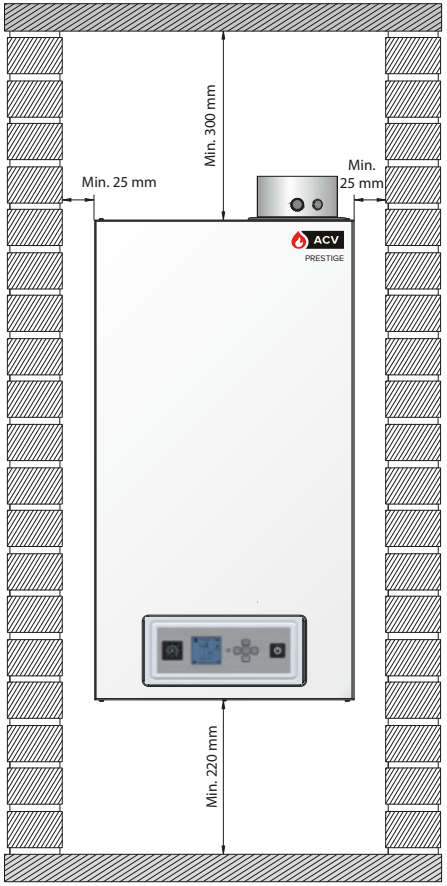

MONTAŻ KOTŁA NA ŚCIANIE - WYMIARY

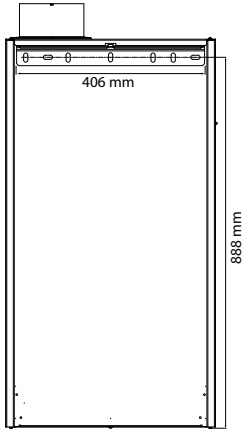

Prestige 42 - 50 - 75 Solo

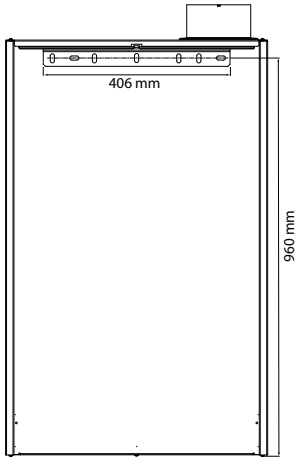

Prestige 100 - 120 Solo

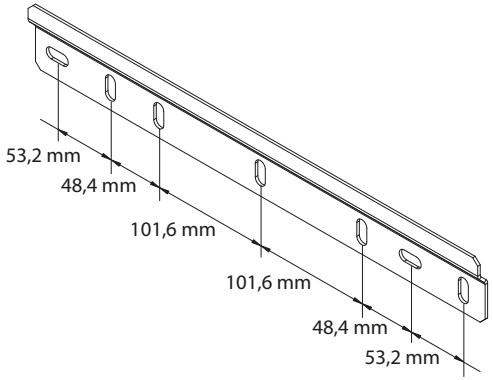

Informacje dotyczące montażu kotła na ścianie, patrz „Montaż kotła na ścianie" Strona 27

PL

CHARAKTERYSTYKA SPALANIA

			PRESTIGE SOLO									
			42		50		75		100*		120*	
			G20/G25	G31	G20/G25	G31	G20/G25	G31	G20/G25	G31	G20/G25	G31
Moc cieplna w paliwie (PCI)	Maks.	kW	42,0	42,0	50,0	50,0	69,9	69,9	100,0	100,0	115,3	115,3
	Min	kW	5,2	6,3	7,2	7,5	10,2	11,5	12,5	14,0	12,5	13,0
Moc cieplna 100%	(80/60°C)	kW	40,7	40,7	48,5	48,5	67,8	67,8	97,5	97,5	111,8	111,8
	(50/30°C)	kW	44,2	44,2	52,4	52,4	73,8	73,8	104,2	104,2	120,0	120,0
Sprawność przy 100%	(80/60°C)	%	97,0	97,0	97,0	97,0	97,0	97,0	97,5	97,5	97,0	97,0
	(50/30°C)	%	105,3	105,3	104,9	104,9	105,6	105,6	105,3	105,3	104,3	104,3
Sprawność przy 30% (EN677)		%	108,5	108,5	109,0	109,0	108,5	108,5	108,2	108,2	108,0	108,0
NOx (Klasa 6) EN15502-1 + A1 : 2015	Średnio	mg/kWh	28,8	-	35,1	-	43,2	-	34,2	-	39,6	-
CO	Moc maks.	mg/kWh	86	94	70	99	92	105	70	134	74	112
CO_2 (otwarty przedni panel obudowy)	Moc maks.	$\%CO_2$	8,7	10,2	8,8	10,4	8,8	10,4	8,7	10,3	8,8	10,4
	Moc min.	$\%CO_2$	8,7	10,2	8,8	10,4	8,8	10,4	8,7	10,3	8,8	10,4
CO_2 (zamknięty przedni panel obudowy)	Moc maks.	$\%CO_2$	9,0	10,5	9,1	10,7	9,1	10,7	9,0	10,6	9,1	10,7
	Moc min.	$\%CO_2$	9,0	10,5	9,1	10,7	9,1	10,7	9,0	10,6	9,1	10,7
Zużycie gazu G20/G25	G20 (20 mbar)	m^3/h	4,4	-	5,3	_	7,4	-	10,5	-	12,2	-
	G25 (25 mbar)	m^3/h	5,2	-	6,1	-	8,6	-	12,2	-	14,2	-
Zużycie gazu G31	30/37/50 mbar	Kg/godz	-	3,3	-	3,9	-	5,4	-	7,7	-	8,9
	30/37/50 mbar	m3/godz	-	1,7	-	2,0	-	2,9	-	4,0	-	4,7
Temp. spalin	Średni	°C	80	80	80	80	80	80	80	80	80	80
	Maks.	°C	110	110	110	110	110	110	110	110	110	110
	Min.	°C	30	30	30	30	30	30	30	30	30	30
Masa spalin**	Nominalna	Kg/godz	70,5	69,4	83,9	82,6	117,3	115,5	166,1	163,6	193,0	190,1
	Moc min.	Kg/godz	8,7	10,4	12,1	12,4	17,1	19,0	21,0	23,1	21,0	21,5

W przypadku zasilania kotłów Prestige 100 lub 120 gazem G25, zaleca się usunięcie fabrycznie zainstalowanej kryzy w zaworze gazowym aby uzyskać prawidłowe wartości wydajności. Patrz „Konwersja na propan lub gaz G25" Strona 33 procedura usuwania kryzy.

** **Masa spalin określona dla gazów G20 i G31 przy nadmiarze powietrza 1.3.**

KATEGORIE GAZOWE

Typ gazu		G20	G25		G20 ⇆ G25	G31			G30		G30 ⇆ G31	
Ciśnienie (mbar)		20	20	25	20 ⇆ 25	30	37	50	30	50	28 - 30 ⇆ 37	50 ⇆ 67
Kod kraju	Kategoria											
AT	$^{II}2H3P$	●						●				
	$^{II}2H3B/P$	●								●		
BE	$^{I}2E(S)$*				●							
	$^{I}2E(R)$**				●							
	$^{I}3P$						●					
CH	$^{II}2H3P$	●					●	●				
	$^{II}2H3B/P$	●								●		
	$^{II}2H3+$	●									●	
CY	$^{II}2H3B/P$	●							●			
	$^{II}2H3+$	●									●	
CZ	$^{II}2H3P$	●					●					
	$^{II}2H3+$	●									●	
DE	$^{II}2E3B/P$	●								●		
	$^{II}2ELL3B/P$	●	●					●		●		
DK	$^{II}2H3B/P$	●							●			
EE	$^{II}2H3B/P$	●							●			
ES	$^{II}2H3P$	●					●					
FI	$^{II}2H3B/P$	●							●			
FR	$^{II}2Er3P$	●		●			●	●				
	$^{II}2E+3+$				●						●	
GB	$^{II}2H3P$	●					●					
	$^{II}2H3+$	●									●	
GR	$^{II}2H3P$	●					●					
	$^{II}2H3+$	●									●	
HR	$^{II}2H3P$	●					●					
	$^{II}2H3B/P$	●							●			
HU	$^{II}2H3B/P$			●					●			
IE	$^{II}2H3P$	●					●					
	$^{II}2H3+$	●									●	

* Prestige 42 - 50 - 75 Solo
**Prestige 100-120 Solo

Typ gazu		G20	G25		G20 ⇆ G25	G31			G30		G30 ⇆ G31	
Ciśnienie (mbar)		20	20	25	20 ⇆ 25	30	37	50	30	50	28 - 30 ⇆ 37	50 ⇆ 67
Kod kraju	Kategoria											
IT	$^{II}2H3P$	●					●					
	$^{II}2H3B/P$	●							●			
	$^{II}2H3+$	●									●	
LT	$^{II}2H3P$	●					●					
	$^{II}2H3B/P$	●							●			
	$^{II}2H3+$	●									●	
LU	$^{II}2E3B/P$	●							●			
NL	$^{II}2L3B/P$			●					●			
NO	$^{II}2H3B/P$	●							●			
PL	$^{II}2E3B/P$	●							●			
PT	$^{II}2H3P$	●					●					
	$^{II}2H3+$	●									●	●
RO	$^{II}2H3P$	●				●						
	$^{II}2H3B/P$	●							●			
	$^{II}2E3B/P$	●							●			
SE	$^{II}2H3B/P$	●							●			
SI	$^{II}2H3P$	●				●						
	$^{II}2H3B/P$	●							●			
	$^{II}2H3+$	●									●	
SK	$^{II}2H3P$	●					●	●				
	$^{II}2H3B/P$	●							●	●		
	$^{II}2H3+$	●									●	
TR	$^{II}2H3B/P$	●							●			

PL

CHARAKTERYSTYKA ELEKTRYCZNA - PRESTIGE 42 - 50 - 75 SOLO

		PRESTIGE SOLO		
Charakterystyka ogólna		**42**	**50**	**75**
Napięcie zasilania	V~	230	230	230
Częstotliwość prądu	Hz	50	50	50
Pobór mocy	W	78	78	126
Klasa ochrony	IP	X4D	X4D	X4D

Przycisk

1. Przewód 230 V
2. Uziemienie
3. Wyłącznik główny
4. Zawór gazowy (VrAC)
5. Zasilanie wentylatora
6. Listwa zaciskowa dla opcjonalnych elementów:
   - : Alarm (ERR) **Napięcie 230 VAC**
   - : Pompa c.o. (CH)
   - : Pompa c.w. (DHW)
7. Wtyczka palnika z modulacją
8. Czujnik temperatury spalin NTC5
9. Czujnik powrotu NTC2
10. Czujnik zasilania NTC1
11. Presostat ciśnienia gazu
12. Czujnik NTC obiegu niskotemperaturowego

Dla obiegów niskotemperaturowych czarne przewody z listwy X3, zaciski 1 i 6 należy poprowadzić do listwy X20, zaciski 3 i 4.

13. Obwód dodatkowego ogranicznika temperatury (fabrycznie mostek)
14. Czujnik ciśnienia wody grzewczej
15. Wyświetlacz
16. Gniazdo programowania sterownika ACVMAX
17. Gniazdo przewodu kaskady
18. Podłączenie magistrali Modbus (opcja)
19. Czujnik c.w. NTC3
20. Czujnik temperatury zewnętrznej NTC4 (opcja)
21. Termostat pokojowy obiegu 1 (opcja)
22. 0-10 Volt (opcja)
23. Czujnik temperatury zasilania (sprzęgła) - wymagany tylko przy kaskadzie
24. Termostat pokojowy obiegu 2 (opcja)
25. Przewód zapłonowa - jonizacyjny
26. Gniazdo dla modułu komunikacyjnego RMCI (do współpracy z regulatorem Room Unit/Control Unit) (opcja)
27. 5AT bezpiecznik topikowy (3x) dla obiegów wewnętrznych i opcjonalnych*

* 5AT bezpiecznik topikowy (2x) dla obiegów wewnętrznych i podłączenie wyjść CH, DHW i Flame + 5AT bezpiecznik topikowy (1x) do podłączenia Alarmu, P3 i P4 (zacisk P14)

2 dodatkowe bezpieczniki topikowe 5AT są umiejscowione na tylnej części tablicy elektrycznej

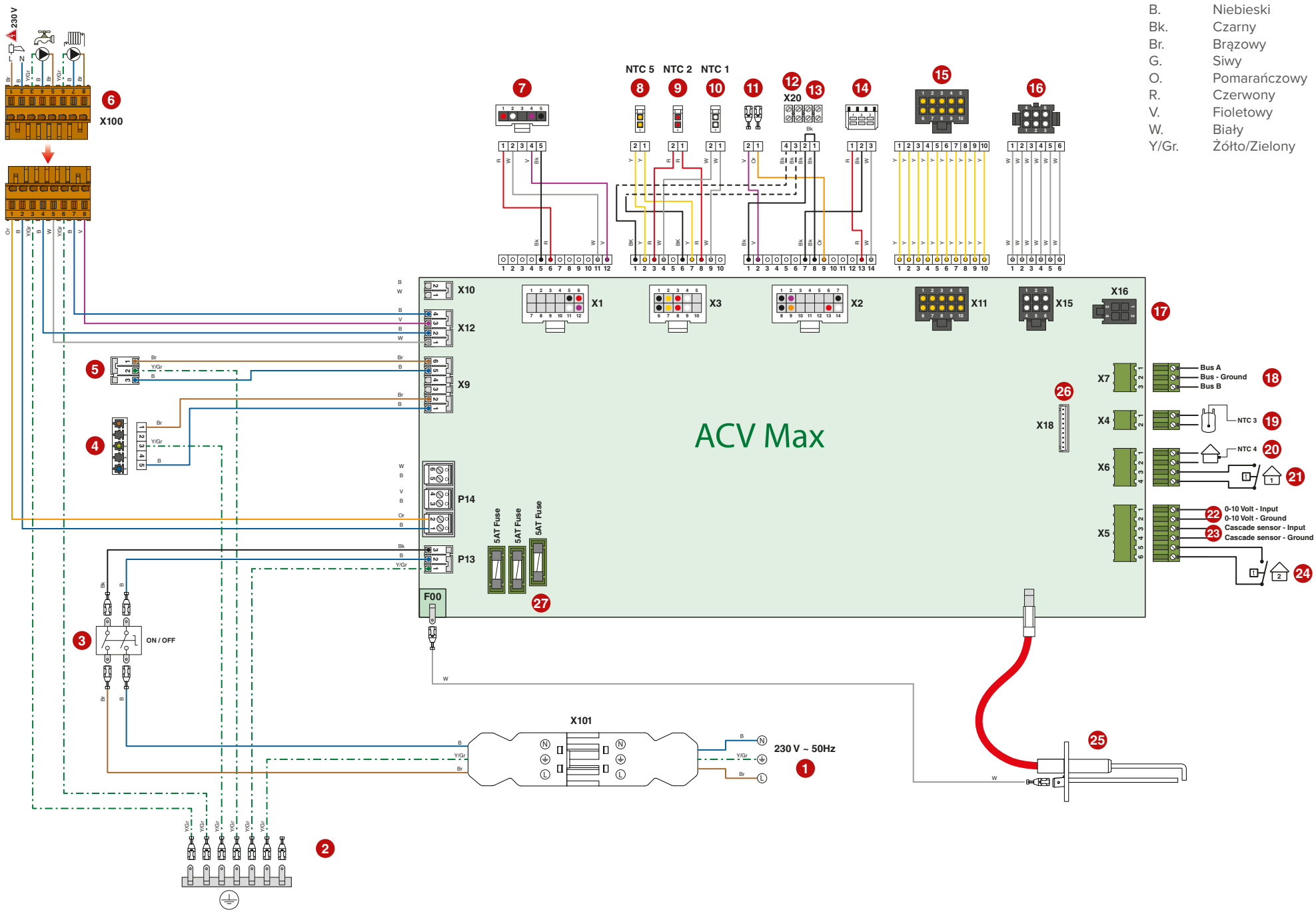
B. Niebieski
Bk. Czarny
Br. Brązowy
G. Siwy
O. Pomarańczowy
R. Czerwony
V. Fioletowy
W. Biały
Y/Gr. Żółto/Zielony
230 V
X100
NTC 5
NTC 2
NTC 1
X20
X10
X12
X9
X1
X3
X2
X11
X15
X16
X7
X4
X6
X5
X18
P14
P13
F00
5AT Fuse
5AT Fuse
5AT Fuse
ACV Max
ON / OFF
X101
230 V ~ 50Hz
Bus A
Bus - Ground
Bus B
NTC 3
NTC 4
0-10 Volt - Input
0-10 Volt - Ground
Cascade sensor - Input
Cascade sensor - Ground

PL

CHARAKTERYSTYKA ELEKTRYCZNA - PRESTIGE 100 - 120 SOLO

		PRESTIGE SOLO	
Charakterystyka ogólna		**100**	**120**
Napięcie zasilania	V~	230	230
Częstotliwość prądu	Hz	50	50
Pobór mocy	W	150	180
Klasa ochrony	IP	X4D	X4D

Przycisk

1. Przewód 230V
2. Uziemienie
3. Wyłącznik główny
4. Zawór gazowy
5. Zasilanie wentylatora
6. Listwa zaciskowa dla opcjonalnych elementów

: Alarm (ERR) **Napięcie 230 VAC**

: Pompa c.o. (CH)

: Pompa c.w. (DHW)

7. Wtyczka palnika z modulacją
8. Czujnik temperatury spalin NTC5
9. Czujnik powrotu NTC2
10. Czujnik zasilania NTC1
11. Presostat ciśnienia gazu
12. Czujnik NTC obiegu niskotemperaturowego

Dla obiegów niskotemperaturowych czarne przewody z listwy X3, zaciski 1 i 6 należy poprowadzić do listwy X20, zaciski 3 i 4.

13. Obwód dodatkowego ogranicznika temperatury (fabrycznie mostek)
14. Czujnik ciśnienia wody grzewczej
15. Wyświetlacz
16. Gniazdo programowania sterownika ACVMAX
17. Gniazdo przewodu kaskady
18. Podłączenie magistrali Modbus (opcja)
19. Czujnik c.w. NTC3
20. Czujnik temperatury zewnętrznej NTC4 (opcja)
21. Termostat pokojowy obiegu 1 (opcja)
22. 0-10 Volt (opcja)
23. Czujnik temperatury zasilania (sprzęgła) - wymagany tylko przy kaskadzie
24. Termostat pokojowy obiegu 2 (opcja)
25. Przewód zapłonowa - jonizacyjny
26. Gniazdo dla modułu komunikacyjnego RMCI (do współpracy z regulatorem Room Unit/Control Unit) (opcja)
27. 5AT bezpiecznik topikowy (3x) dla obiegów wewnętrznych i opcjonalnych*

* 5AT bezpiecznik topikowy (2x) dla obiegów wewnętrznych i podłączenie wyjść CH, DHW i Flame + 5AT bezpiecznik topikowy (1x) do podłączenia Alarmu, P3 i P4 (zacisk P14)

2 dodatkowe bezpieczniki topikowe 5AT są umiejscowione na tylnej części tablicy elektrycznej

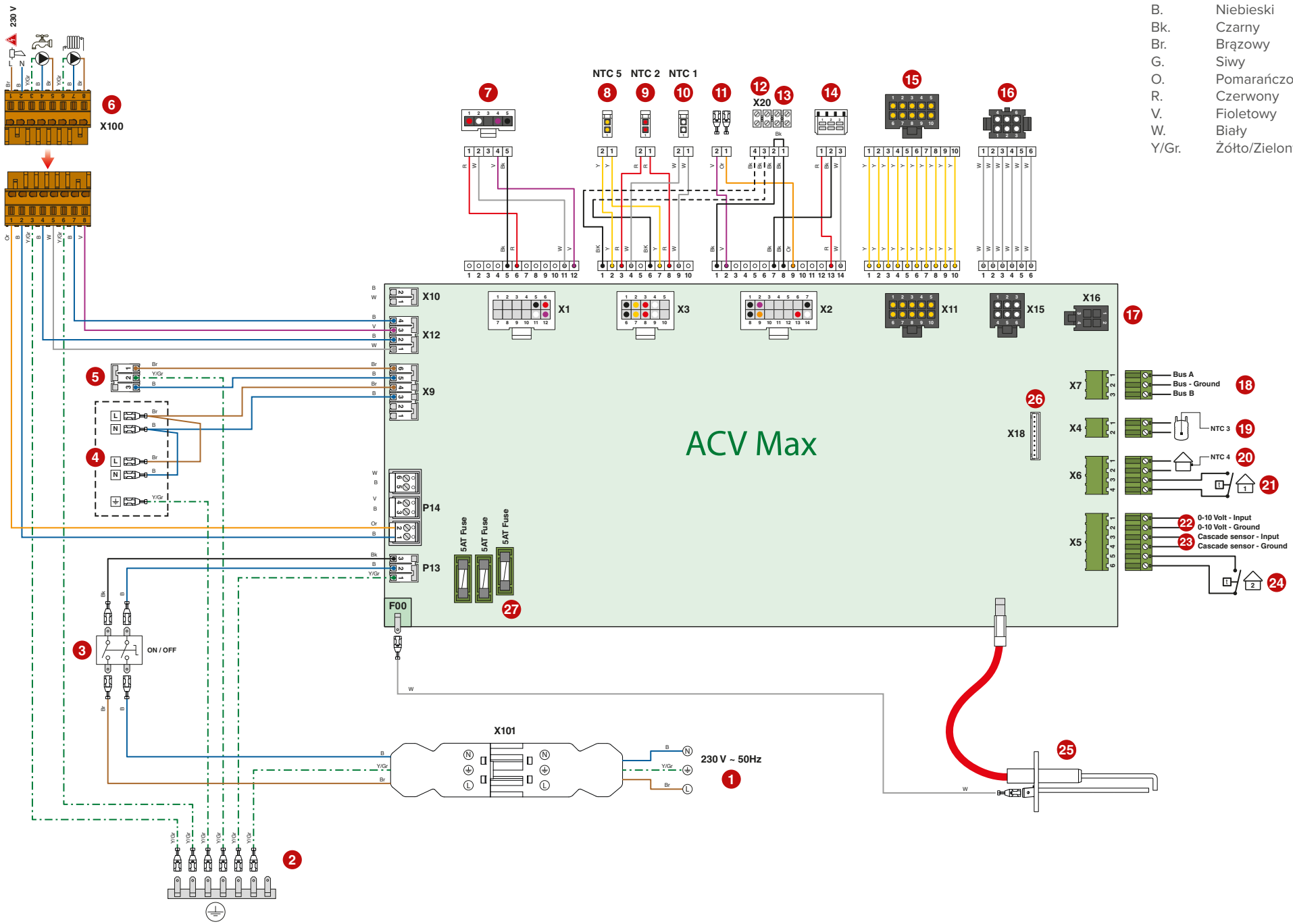
B. Niebieski
Bk. Czarny
Br. Brązowy
G. Siwy
O. Pomarańczowy
R. Czerwony
V. Fioletowy
W. Biały
Y/Gr. Żółto/Zielony
230 V
X100
NTC 5
NTC 2
NTC 1
X20
X10
X12
X9
X1
X3
X2
X11
X15
X16
X7
X4
X6
X5
X18
P14
P13
F00
5AT Fuse
5AT Fuse
5AT Fuse
ACV Max
Bus A
Bus - Ground
Bus B
NTC 3
NTC 4
0-10 Volt - Input
0-10 Volt - Ground
Cascade sensor - Input
Cascade sensor - Ground
ON / OFF
X101
230 V ~ 50Hz

PL

CHARAKTERYSTYKA HYDRAULICZNA

		PRESTIGE SOLO				
Charakterystyka ogólna		**42**	**50**	**75**	**100**	**120**
Pojemność obiegu grzewczego	L	15	20	17	28	28
Max. ciśnienie pracy obiegu c.o.	bar	4	4	4	4	4
Spadek ciśnienia wody obiegu c.o. (Δt = 20 K)	mbar	23	30	74	42	80
Wymagany minimalny przepływu	litr/godz	1 800	2 200	3 300	4 300	5 200

WARUNKI PRACY

*Maksymalne ciśnienie pracy**
- Obieg c.o.: ..... 4 bar

Maksymalne warunki pracy
- Temperatura maksymalna obiegu c.o.: ..... 87°C

Jakość wody

Patrz “Zalecenia dla ochrony przed korozją i odkładaniem się kamienia w instalacjach grzewczych” na następnej stronie.

WYKRES STRATY CIŚNIENIA KOTŁA

Prestige Solo - Strata ciśnienia na kotle w funkcji Przepływ

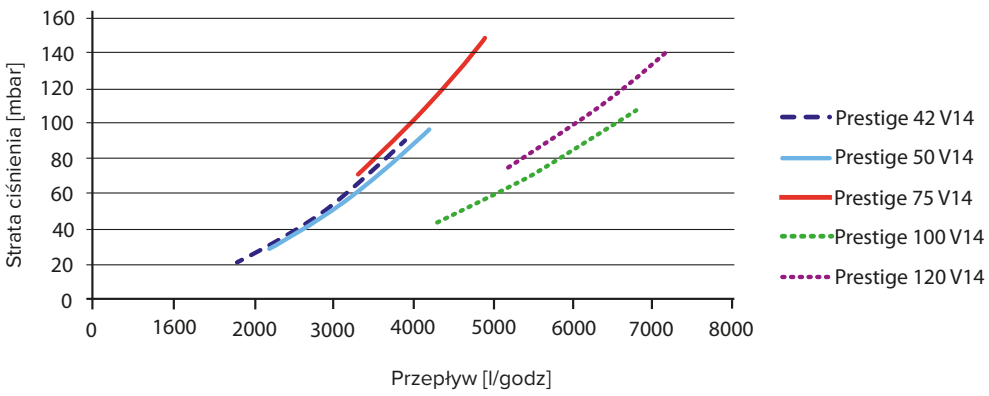

* Kocioł został poddany testom zgodnie z normą EN-15502 i został zaklasyfikowany jako urządzenie 3 klasy ciśnieniowej.

ZALECENIA DLA OCHRONY PRZED KOROZJĄ I ODKŁADANIEM SIĘ KAMIENIA W INSTALACJACH GRZEWCZYCH

Wpływ tlenu i węglanów na instalację grzewczą
Tlen i rozpuszczone gazy w wodzie obiegu grzewczego powodują korozję elementów instalacji wykonanych ze zwykłej stali (grzejniki, ...). Rezultatem tego są osady w wymienniku urządzenia.

Połączenie węglanów i dwutlenku węgla w wodzie powoduje tworzenie się kamienia kotłowego na gorących powierzchniach instalacji a także w wymienniku urządzenia.

Osady w wymienniku urządzenia ograniczają przepływ wody i izolują termicznie powierzchnię wymiennika, co może prowadzić do uszkodzenia.

Źródła tlenu i węglanów w obiegu grzewczym
Obieg grzewczy jest obiegiem zamkniętym; woda musi być odizolowana od napływu świeżej wody wodociągowej tj. bez samoczynnego napływu. W czasie pracy instalacji podczas uzupełniania wody dodawana jest niewielka ilość tlenu i węglanów. Im więcej wody się uzupełnia tym większy dodatek tlenu i węglanów.

Komponenty hydrauliczne bez bariery tlenowej (rury i połączenia PE) również mają wpływ na przedostawanie się tlenu do obiegu.

Zasady ochrony

1. **Przepłukać instalację przed zainstalowaniem urządzenia**
   - Przed napełnieniem, system musi być przepłukany zgodnie z normą EN 14336. W tym celu można stosować specjalne środki chemiczne.
   - Jeśli obieg jest w złym stanie, a czyszczenie nie poprawiło jego stanu czy też ilośc wody jest zmienna (np. układy kaskadowe), zaleca się oddzielenie urządzenia od instalacji za pomocą wymiennika płytowego. W tym przypadku, zaleca się zainstalowanie filtra cyklonowego (hydrocyklon) lub filtra magnetycznego po stronie instalacji.

2. **Ograniczenie ilości dopełniania wody**
   - Ograniczyć dopełnianie wodą. Dla sprawdzenia ilości wody użytej do dopełnienia instalacji, należy zainstalować licznik wody na obiegu dopełniania.
   - Automatyczne dopełnianie wody jest zabronione, chyba że częstotliwość dopełniania jest monitorowana a inhibitor korozji i kamienia pozostaje na właściwym poziomie.
   - Jeśli instalacja wymaga częstego dopełniania wody, upewnij się czy nie występują przecieki.
   - Inhibitory mogą być stosowane jedynie zgodnie ze normą EN 14868.

3. **Ogranicz obecność tlenu i szlamu w wodzie**
   - Odpowietrznik (na zasilaniu wodą) w połączeniu z odszlamiaczem (odmulaczem) zainstaluj zgodnie z instrukcjami jego producenta.
   - ACV zaleca stosowanie środków chemicznych firm Fernox (www.fernox.com) i Sentinel (www.sentinel-solutions.net).
   - Środki chemiczne muszą być stosowane ściśle według instrukcji producenta.

4. **Ogranicz zawartość koncentracji węglanów w wodzie**
   - Woda do napełniania musi być zmiękczona jeśli jej twardość przekracza 10° fH (5,6° dH).
   - Sprawdzaj regularnie twardość wody i notuj wartości.
   - Tabela twardości wody:

Twardość wody	°fH	°dH	mmolCa(HCO3)2 / l
Bardzo miękka	0 - 7	0 - 3.9	0 - 0.7
Miękka	7 - 15	3.9 - 8.4	0.7 - 1.5
Średnio twarda	15 - 25	8.4 - 14	1.5 - 2.5
Twarda	25 - 42	14 - 23.5	2.5 - 4.2
Bardzo twarda	> 42	> 23.5	> 4.2

5. **Sprawdź parametry wody**
   - Poza zawartością tlenu i twardością wody, należy sprawdzić także inne parametry wody.
   - Wodę należy uzdatnić, jeśli wartości poniższych parametrów wody znajdują się poza zakresem.

Kwasowość	6,6 < pH < 8,5
Przewodność	< 400 µS/cm (à 25°C)
Chlorki	< 125 mg/l
Żelazo	< 0,5 mg/l
Miedź	< 0,1 mg/l

INSTRUKCJE BEZPIECZEŃSTWA INSTALOWANIA

Najważniejsze zalecenia ochrony

- Zainstalować kocioł na poziomej podstawie lub pionowym wsporniku wykonanym z niepalnego materiału o wystarczającej wytrzymałości (aby utrzymały wagę urządzenia).
- Należy zachować szczególną ostrożność, aby nie upuścić kotła czy nie spowodować obrażenia ciała podczas podnoszenia lub montażu kotła na wsporniku ściennym lub podstawie. Po zamontowaniu sprawdź, czy kocioł jest bezpiecznie przymocowany do wspornika i ściany lub bezpiecznie ustawiony na podstawie.
- Nie używaj ani nie przechowuj żadnych łatwopalnych ani żrących produktów, takich jak farba, rozpuszczalniki, sole, produkty chlorowe i inne detergenty w pobliżu urządzenia.
- Upewnij się, że wszystkie otwory wentylacyjne nie są zasłonięte przez cały czas.

Najważniejsze zalecenia dla bezpieczeństwa elektrycznego

- Połączenia elektryczne mogą być wykonywane jedynie przez wykwalifikowany personel.
- Upewnij się, że urządzenie jest uziemione.
- Zainstalowanie 2-biegunowego wyłącznika nadprądowego pozwala na odcięcie dopływu energii elektrycznej do urządzenia podczas serwisowania czy jakichkolwiek pracach przy kotle.
- Podczas serwisowania czy jakichkolwiek pracach przy kotle, należy odłączyć urządzenie od zasilania energią elektryczną.
- Urządzenie nie jest przeznaczone do obsługi przez dzieci czy osoby o ograniczonej zdolności psychicznej i fizycznej, czy osoby bez odpowiedniej wiedzy, chyba że zostały przeszkolone w tym kierunku przez osoby odpowiedzialne za ich bezpieczeństwo.

Najważniejsze zalecenia dla prawidłowej pracy urządzenia

- Podłączenia (elektryczne, kanału spalin, hydrauliczne) muszą być wykonane zgodnie z obowiązującymi przepisami i normami.
- Kocioł należy zainstalować w suchym i bezpiecznym miejscu, z otaczającą temperaturą 0 - 45 °C.
- Do urządzenia musi być zapewniony łatwy dostęp w każdej chwili.
- Upewnij się, że ciśnienie wody do napełniania kotła wynosi minimum 1.2 bar.
- Upewnij się, że został zainstalowany reduktor ciśnienia z nastawą 4.5 bar jeśli ciśnienie zasilania wody użytkowej przekracza 6 bar.
- Jeśli jakiekolwiek prace muszą być wykonywane w pobliżu kotła (w kotłowni lub przy otworach wentylacyjnych), wyłącz kocioł i ochroń go przed kurzem i innymi zanieczyszczeniami.

ZAWARTOŚĆ OPAKOWANIA

Prestige dostarczany jest w całości w jednym opakowaniu.

Po otrzymaniu i rozpakowaniu urządzenia, prosimy sprawdzić czy nie został uszkodzony podczas transportu.

Zawartość

- Kocioł
- Instrukcja Instalowania, Obsługi i Serwisowani
- Kryza i naklejka przy konwersji z gazu ziemnego na propan + naklejka
- Syfon kondensatu do zainstalowania.
- Ścienny zestaw montażowy

NARZĘDZIA WYMAGANE PODCZAS INSTALACJI

MONTAŻ KOTŁA NA ŚCIANIE

Najważniejsze zalecenia dla prawidłowej pracy urządzenia

- Kocioł musi być zamontowany na niepalnej ścianie.
- Głośniejsza praca kotła może być spowodowana zamontowaniem kotła na ścianie wykonanej z lekkich materiałów. Zastosuj tłumiki gumowe redukujące takie efekty.
- Upewnij się, że wsporniki ścienne kotła są dobrze wypoziomowane.

Instalowanie urządzenia za pomocą dostarczonego uchwytu:

Parz „Montaż kotła na ścianie - wymiary" Strona 17.

1. Wywierć dwa otwory o głębokości 75 mm i o średnicy 10 mm, na wymaganej wysokości z odstępami opisano poniżej.
2. Listwę montażową przymocuj śrubami do ściany.
3. Powieś kocioł na listwie montażowej.

PODŁĄCZENIA OBIEGU GRZEWCZEGO

Typowe podłączenie - obieg wysoko temperaturowy

Opis
1. Zawór odcinający
2. Pompa c.o. (wymagana, jeśli wbudowana w kocioł jest niewystarczająca)
3. Zawór napełniania
4. Zawór zwrotny
5. Naczynie przeponowe (jeśli jest wymagane)
6. Zawór bezpieczeństwa (w kotle)
7. Zawór spustowy
8. Odpowietrznik (w kotle)

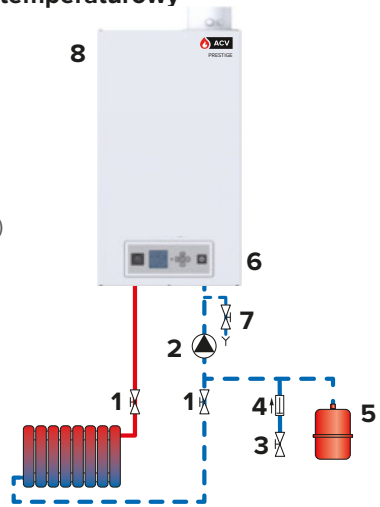

Powrót c.o.

Zasilanie c.o.

Typowe podłączenie - obieg z mieszaczem

Opis
1. Zawór odcinający
2. 3-drogowy zawór mieszający
3. Pompa c.o. (wymagana, jeśli wbudowana w kocioł jest niewystarczająca)
4. Zawór bezpieczeństwa (w kotle)
5. Zawór napełniania
6. Zawór zwrotny
7. Naczynie przeponowe (jeśli jest wymagane)
8. Zawór spustowy
9. Odpowietrznik (w kotle)

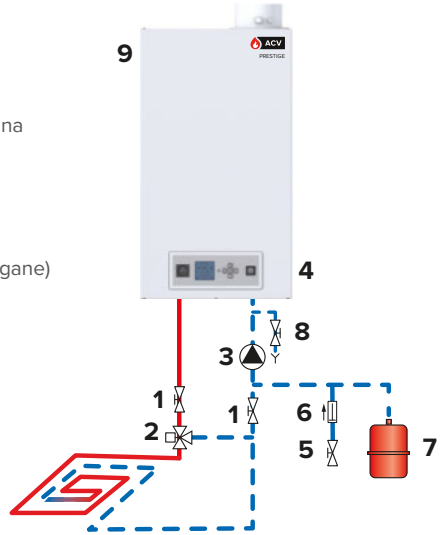

Powrót c.o.

Zasilanie c.o.

Obieg c.o. musi być tak zaprojektowany, aby zapewnić ciągły przepływ wody przez kocioł - wszystkie zawory termostatyczne muszą być otwarte, lub należy zainstalować by-pass.

Dodatkowe konfiguracje przedstawione są w „Konfiguracja i ustawienia systemu" Strona 35, lub w "Instrukcji dla Instalatora" (lub w "Instrukcji Regulacji Systemu ACVMax" (w zależności od oprogramowania) - patrz str. 3 po więcej informacji).

OGÓLNE ZALECENIA DOTYCZĄCE PODŁĄCZENIA DO KOMINA

Najważniejsze zalecenia ochrony

- Nie instaluj kotła do wspólnego kanału spalinowego z innymi urządzeniami gazowymi lub olejowymi. Spowoduje to awarię lub wydostawanie się spalin.
- Sprawdź, czy zainstalowane przewody doprowadzenia powietrza do spalania i przewody spalinowe są szczelne i spełniają wszystkie wymagania zgodnie z dostarczonymi instrukcjami i obowiązującymi normami i przepisami.
- Nieprawidłowy montaż instalacji spalinowej może spowodować awarię układu kominowego i prowadzić do poważnych uszkodzeń mienia, obrażeń ciała lub zagrożenia życia.
- Produktem ubocznym spalania w każdym urządzeniu opalanym gazem / olejem jest tlenek węgla. Niezainstalowanie detektorów tlenku węgla z alarmami może zagrażać zdrowiu i życiu. Patrz obowiązujące lokalne przepisy.

Najważniejsze zalecenia dla prawidłowej pracy urządzenia

- Odprowadzenie skroplin należy podłączyć do kanalizacji i zamontować jak najbliżej kotła aby zapobiec przedostawaniu się produktów kondensacji z kanału spalin do kotła.
- Zainstalować system neutralizacji kondensatu, jeśli jest to wymagane przez krajowe i / lub lokalne przepisy i regularnie go czyścić.
- Do podłączania należy używać tylko części systemu spalinowego tego samego producenta, upewnij się, że wszystkie średnice rur i połączeń są zgodne.
- Upewnij się, że przewody kominowe są przymocowane do solidnej konstrukcji.
- Używaj wyłącznie dostarczonych w komplecie wsporników do danego systemu odprowadzania spalin.
- Poziomy wylot spalin musi być zainstalowany ze skosem 5 cm na metr (3°) w kierunku kotła, aby produkty kondensacji spływały do separatora kondensatu i nie uszkodziły korpusu kotła.

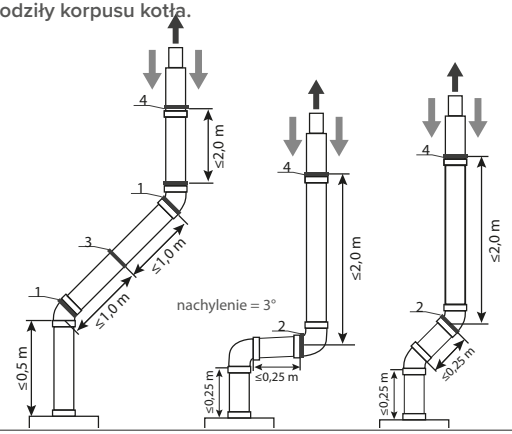

1. Każde kolano i prosty element muszą być zamocowane do kanału spalin.
2. Jeżeli prosty element przed pierwszym kolanem lub po nim jest krótszy niż 25 cm, należy zabezpieczyć prosty element za kolanem za pomocą wspornika.
3. W przypadku gdy element prosty (poziomy lub nachylony) jest dłuższy niż 1 m, należy podeprzeć element w środku za pomocą zacisku, zapewniając swobodny ruch rury.
4. Orurowanie należy zabezpieczyć za pomocą zacisku co 2 metry w instalacji pionowej / 1 metr w poziomej / nachylonej, zapewniając równomierne rozłożenie zacisków na długości orurowania

- Jeśli urządzenie jest wyposażone w zespół spustowy kondensatu, należy go obowiązkowo zainstalować. Jeśli zespół odprowadzenia kondensatu jest niekompletny, wymienić cały zespół.
- Przed uruchomieniem upewnij się, że zespół odpływu kondensatu jest napełniony wodą i regularnie sprawdzaj poziom wody. Napełnij wodą w razie potrzeby.
- Wentylacja kotłowni jest obligatoryjna. Wymagane wolne przekroje otworów wentylacyjnych (wywiew/nawiew) są zależne od mocy kotła i wielkości kotłowni. Patrz : lokalne przepisy
- Jeżeli wlot powietrza do spalania znajduje się w obszarze, który może spowodować jego zanieczyszczenie, lub jeśli produkty, które mogłyby zanieczyścić powietrze, nie mogą zostać usunięte, wlot powietrza do spalania musi zostać ponownie zainstalowany w innym miejscu.
- Basen, pralnia, wspólne gospodarstwo domowe i produkty hobbystyczne często zawierają fluor lub związki chloru, które mogą tworzyć silne kwasy i powodować korozję wewnętrznych elementów i systemu odpowietrzającego.
- W przypadku równoległych instalacji spalinowych należy zachować wystarczającą odległość (przynajmniej 40 mm) między przewodami spalinowymi kotła a materiałami palnymi oraz między rurą wylotu spalin i rurą wlotu powietrza, jeśli ta ostatnia jest wykonana z tworzywa sztucznego.
- Nie należy używać śrub do łączenia ze sobą jakichkolwiek elementów przewodu dymowego lub wlotu powietrza wykonanych z polipropylenu.
- Nie łączyć ze sobą elementów rurociągów za pomocą kleju (np. Silikonu) lub pianki (np. PUR).

Uwagi ogólne

- Ze względów bezpieczeństwa i w celu ułatwienia montażu zaleca się jeśli to możliwe, zastosowanie koncentrycznych przewodów spalinowych.
- Zaleca się izolowanie rur spalinowych w wilgotnych pomieszczeniach, aby zapobiec kondensacji.
- Podczas przycinania rur do wymiaru, upewnij się, że cięcia są równe i mają gładkie krawędzie, aby zapobiec uszkodzeniu uszczelek.
- Aby ułatwić montaż rur, stosuj wyłącznie mieszankę wody i mydła (1%) na końcówki rur.
- Podczas montażu metalowych przewodów spalinowych należy zawsze dopasować rurę do kanału spalinowego i jego wylotu.
- Podczas montażu przewodów spalinowych z tworzyw sztucznych należy pozwolić aby materiał mógł się rozszerzać, pozostawiając go około 10 mm między końcem rury a ogranicznikiem końca tulei.
- Upewnij się, że instalujesz instalację rurową bez żadnego obciążenia.
- Upewnij się, że zainstalowałeś otwór inspekcyjny w systemie spalinowym.
- Podczas podłączania przewodów kominowych należy upewnić się, że nie przekroczono maksymalnej długości zalecanej dla urządzenia, w przeciwnym razie moc urządzenia może się zmniejszyć.
- Do połączenia z kominem zostaną użyte komponenty zatwierdzone przez ACV. Zainstalowanie innych spowoduje unieważnienie wszelkich roszczeń gwarancyjnych.
- W przypadku typu połączenia C63 (niedozwolone w Belgii), należy użyć właściwego materiału rury, o odpowiedniej odporności na temperaturę, ciśnienie, chemiczny skład spalin, kondensacji i sadzy. Oznaczenie (jak wyjaśniono w EN 1443), zaznaczone na rurze, pozwala określić, czy materiał jest zgodny z przewodem kominowym i czy spełnia wymagania systemowe.

TYPY PODŁĄCZENIA WLOTU POWIETRZA / WYLOTU SPALIN

Koniecznym jest podłączenie urządzenia do przewodów kominowych ACV

B23P : Przewody odprowadzające spaliny przeznaczone do pracy z nadciśnieniem.

B23 : Wylot spalin wyprowadzony na zewnątrz do atmosfery, powietrze do spalania pobierane bezpośrednio z otoczenia urządzenia.

C13(x) : Zarówno wylot spalin jaki i doprowadzenie powietrza do spalania znajdują się na zewnątrz obiektu z kotłem. Współosiowy wlot powietrza i wylot spalin wyprowadzony poziomo przez ścianę. Jednakowe warunki atmosferyczne do wylotu spalin i wlotu powietrza otwory powinny wynosić 50 cm dla kotłów do 70 kW i 100 cm dla kotłów o mocy powyżej 70 kW.

C33(x) : Współosiowy lub równoległy wylot spalin i wlot powietrza do spalania wyprowadzone pionowo do atmosfery ponad dach. Jednakowe warunki atmosferyczne zapewniają otwory wlotu powietrza, inp. otwory powinny wynosić 50 cm dla kotłów do 70 kW i 100 cm dla kotłów o mocy powyżej 70 kW.

C43(x) : Podłączenie do zbiorczego systemu z dwoma przewodami, zakończonym zestawem wspólnym dla wylotu spalin i wlotu powietrza, zapewniającym jednakowe warunki atmosferyczne przez otwory wlotu powietrza albo bliskie sąsiedzctwo wylotu spalin. C43(x) możliwość podłączenia kotłów tylko z naturalnym ciągiem kominowym.

C53(x) : Podłączenie do oddzielnych przewodów doprowadzenia powietrza do spalania oraz odprowadzenia spalin. Przewody mogą być zakończone w strefach różnych poziomów ciśnienia, ale nie dopuszcza się instalowania naprzeciwko ścian budynku.

C63(x) : Typ C oznacza podłączenie do systemu odprowadzania spalin dobranego i sprzedawanego oddzielnie (**Zabronione w niektórych krajach (np. w Belgii) - sprawdź lokalne przepisy**). Niedozwolona instalacja przewodów dostarczania powietrza i odprowadzania spalin na przeciwnych ścianach budynku. Patrz poniższe informacje:

- Maksymalny dopuszczalny ciąg wynosi 200 Pa
- Maksymalna dopuszczalna różnica ciśnień między wlotem powietrza do spalania a wylotem spalin wynosi: 150 Pa (P42/P50/P75) i 180 Pa (P100/P120).
- Przepływ kondensatu dopuszczalny w urządzeniu.
- Maksymalna dopuszczalna recyrkulacja 10% (przy wietrze)..

C83(x) : Podłączenie pojedyncze lub równoległe. Wylot spalin poprzez jeden kanał. Powietrze do spalania do palnika doprowadzone przez drugi kanał. Zobacz także poniższą tabelę dozwolonych długości przewodów do podłączenia urządzenia(eń).

C93(x) : Podłączenie do pojedynczego indywidualnego przewodu spalinowego zainstalowanego w kanale murowanym, będącym integralną częścią budynku. Powietrze do spalania pobierane jest z przestrzeni tego kanału. Minimalna średnica dla pionowego kanału doprowadzenia powietrza wynosi 100 mm.

System C93 umożliwia doprowadzenie powietrza z wykorzystaniem istniejącego komina. Powietrze do spalania przepływa w przestrzeni pomiędzy rurą a ścianą istniejącego komina. Należy wtedy zapewnić prosty przelot dla czyszczenia w szczególności dla oczyszczania z sadzy i innych pozostałości. Wolne pole przekroju powietrza do spalania musi być wtedy nie mniejsze niż (dostarczanego oddzielnie) przewodu koncentrycznego lub ujęcia powietrza (w górnej pokrywie urządzenia).

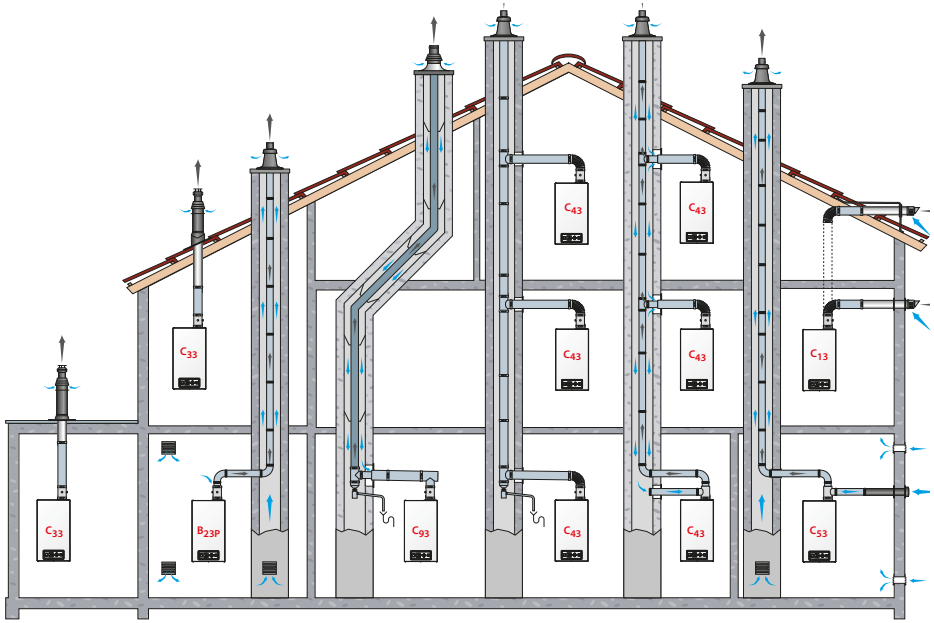

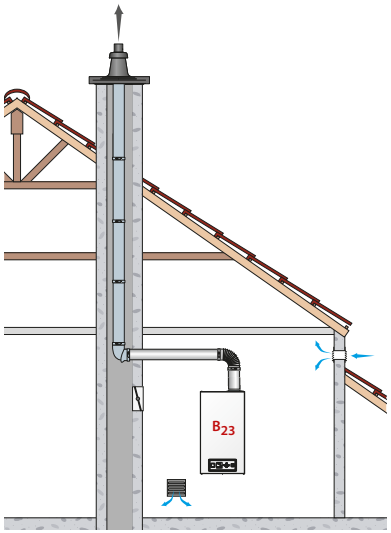

Wentylacja kotłowni jest obligatoryjna. Wymagane wolne przekroje otworów wentylacyjnych (wywiew/nawiew) są zależne od mocy kotła i wielkości kotłowni. Patrz : lokalne przepisy

PL

Model	Typ podłączenia	Materiał Ø (mm)	Element						
			Wylot spalin	Rury	Przedłużenia	Kolano	Pomiar i odzysk kondensatu	Akcesoria	Adaptery
Prestige 42-50-75	C93	PP Flex Ø 80	Zestaw C93 Ø 80/125, (537D6287)	Elastyczne PP PP Ø 80, 25 m (537D6275)	—	—	—	• Podłączenie aluminiowe dla 80/125 (537D6266) • Podłączenie elastyczne PP Ø 80 (537D6448)	—
Prestige 42-50-75	C13 C33	PP - Galva Ø 80/125	• Wyrzut pionowy (537D6184) • Wyrzut boczny (537D6185) • Wyrzut boczny (10800301)	Długość : • 250 mm (537D6186) • 500 mm (537D6187) • 1000 mm (537D6188) • 2000 mm (537D6516)	Przedłużka regulowana, prosta (+ 50 do 130 mm) (537D6189)	• 43° - 45° (537D6190) • 87° - 90° (537D6191)	• Rura pomiarowa (537D6193) • Trójnik pomiarowy z inspekcją (537D6229)	• Osłona na dach regulowana (537D6182) • Uchwyt Ø 125 mm (537D6183) • Osłona na dach płaski (Ø 390 mm) (537D6194)	• Redukcja SST/Alu Ø 80/125 mm - 2 x Ø 80 mm (537D6231) • Redukcja PP/ALU, Ø 60/100 mm - Ø 80/125 mm (537D6405)
Prestige 42-50-75-100-120	C93	PP Flex Ø 100	Zestaw C93 Ø 100/150, (537D6290)	Elastyczne PP Ø 100, 25 m (537D6271)	—	—	—	• Podłączenie aluminiowe dla Ø 100/150 (37D6267) • Adapter elastyczny PP Ø 100 (537D6451)	—
Prestige 42-50-75-100-120	C13 C33	PP - Galva Ø 100/150	• Wyrzut pionowy (537D6300) • Wyrzut boczny (537D6301)	Długość : • 250 mm (537D6302) • 500 mm (537D6303) • 1000 mm (537D6304) • 2000 mm (537D6517)	Przedłużka regulowana prosta (+ 50 do 130 mm) (537D6305)	• 43° - 45° (537D6306) • 87° - 90° (537D6307)	• Rura pomiarowa (537D6308) • Trójnik pomiarowy z inspekcją (537D6310)	• Osłona na dach regulowana 25°-45° (537D6209) • Uchwyt Ø 150 mm (537D6210) • Osłona na dach płaski (Ø 430 mm) (537D6208)	Koncentryczny na równoległy Ø 100/150 mm - 2 x Ø 100 mm (537D6207)
Prestige 42-50-75-100-120	B23P C53	SST Ø 150	• Wyrzut pionowy, spaliny Ø 150 (537D6211) • Wyrzut boczny, spaliny, Ø 150 (537D6212) • Wlot powietrza Ø 100 (537D6213)	Długości, spaliny, Ø 150 : • 250 mm (537D6214) • 500 mm (537D6215) • 1000 mm (537D6216) Długość, powietrze, PVC Ø 100 : • 500 mm (537D6217)	Przedłużka regulowana, spaliny Ø 150 (537D6218)	• Spaliny, Ø 150, 45° (537D6219) • Spaliny, Ø 150, 90° (537D6220) • Powietrze, Ø 100, 45° (537D6221) • Powietrze, Ø 100, 90° (537D6222)	Elementy pomiarowe i odzysku kondensatu ze spalin Ø 150 (537D6223)	• Osłona na dach regulowana 25°-45° (537D6209) • Uchwyt Ø 150 mm (537D6210) • Osłona na dach płaski (Ø 430 mm) (537D6208)	• Redukcja Ø 100 - Ø 150 mm obowiązkowa (537D6293) • Adapter koncentryczny na równoległy Ø 100/150 mm - 2 x Ø 100 mm (537D6207) • Adapter Ø 80 - Ø 100 mm, powietrze (537D6172)
Prestige 42-50-75-100-120	C13 C33	SST - SST Ø 100/150	• Wyrzut pionowy (537D6197) • Wyrzut boczny (537D6198)	Długość : • 250 mm (537D6199) • 500 mm (537D6200) • 1000 mm (537D6201)	Przedłużka regulowana (280 do 395 mm) (537D6202)	• 43° - 45° (537D6203) • 87° - 90° (537D6204)	Elementy pomiarowe i odzysku kondensatu ze spalin, (537D6226)	• Osłona na dach regulowana 25°- 45° (537D6209) • Uchwyt Ø 150 mm (537D6210) • Osłona na dach płaski (Ø 430 mm) (537D6208)	Adapter koncentryczny na równoległy Ø 100/150 mm - 2 x Ø 100 mm (537D6207)

*** Oznaczenia i odnośniki (w nawiasie) podano jedynie w celach informacyjnych. Proszę zapoznać się z najnowszym katalogiem ACV, aby uzyskać więcej informacji.**

OBLICZANIE DŁUGOŚCI KANAŁU SPALINOWEGO

Podłączając kanały spalinowe upewnij się, że nie przekraczają one maksymalnych długości zalecanych dla danego urządzenia.

Długości kanału spalinowego można obliczyć za pomocą metody podanej poniżej. Prosimy sprawdzić z danymi w poniższej tabeli, wskazującej wartości spadku ciśnienia dla każdego z elementów. Następnie należy porównać obliczony wynik z zalecaną maksymalną długością kanału spalinowego dla danego modelu kotła.

	Maksymalna długość kanałów spalin (w m) (z końcówkami)						
		Układ koncentryczny		Układ pojedynczy		Układ rur giętkich (niezalecane w Polsce)	
	Ø 60/100	Ø 80/125	Ø 100/150	Ø 80	Ø 100	Ø 80	Ø 100
P 42	—	10	25	10	35	5	17
P 50	—	10	25	10	35	5	17
P75	—	10	25	10	35	5	17
P 100	—	—	20	—	30	—	15
P 120	—	—	20	—	30	—	15

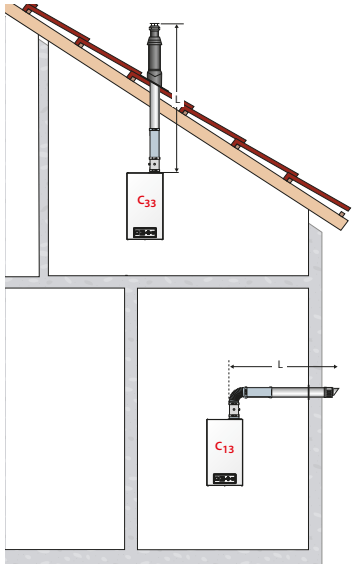

Podłączenie koncentryczne

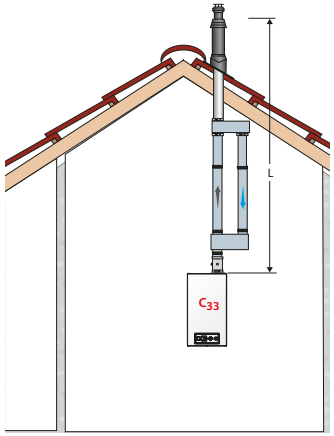

Podłączenie rozdzielone

Tabele odpowiednich długości dla różnych podłączeń akcesoriów i typów podłączeń

Poniższe tabela wykonano w oparciu o elementy ACV i nie mogą być stosowane dla układów kominowych innych firm.

	Opory elementów w odniesieniu do 1 m rury prostej			
	Prestige 42 - 50 - 75 - 100 - 120 Solo			
	Układ koncentryczny		Układ pojedynczy	
	Ø 80/125	Ø 100/150	Ø 80	Ø 100
1m prostej rury	1	1	1	1
90° kolano	1,43	1,72	2,16	3,6
45° kolano	0,81	1,14	0,91	2,23
Giętki	-	-	1,93	2,12

Opory elementów w odniesieniu do 1 m rury prostej.

Przykład obliczeniowy dla układu koncentrycznego :

Dane poniżej pokazują przykład dla kotła Prestige 50 Solo z układem koncentrycznym 100/150.

Układ składający się z : 2 x kolanka 90° + 6 metrów prostej rury + 2 x kolanka 45°

Instalator może sprawdzić czy ten układ jest odpowiedni za pomocą następującej metody:

- **Metoda :**

a) Obliczanie odpowiedniej długości (równoważnej) w metrach:

(2 x 1,72) + (6 x 1) + (2 x 1,140) = 11,72 m

b) Porównanie wyniku z zalecanym (25 m).

Długość kanałów spalin mieści się w zalecanym zakresie.

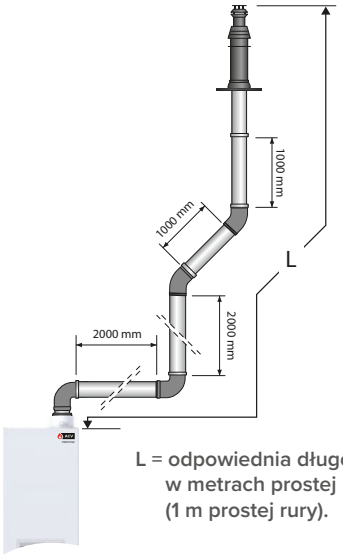

L = odpowiednia długość w metrach prostej rury (1 m prostej rury).

PL

ZDEJMOWANIE I ZAKŁADANIE PANELI OBUDOWY

Warunki

- Odłączyć zasilanie energią elektryczną

Procedura zdejmowania

Panel przedni:

1. Odkręć śrubę (**1**) znajdującą się na dole panelu przedniego Pozostaw do ponownego użycia.
2. Pociągnąć delikatnie dół panelu do siebie, następnie podnieść cały panel aby zdjąć go z dwóch górnych zaczepów obudowy.

Panel górny (tylko Prestige 100-120 Solo):

Przed zdjęciem górnego panelu, panel przedni musi być zdjęty jako pierwszy.

1. Odkręć 4 śruby (**2**). Pozostaw do ponownego użycia.
2. Podnieś górny panel i zdejmij go z kotła.

Procedura zakładania

Panel górny (tylko Prestige 100-120 Solo):

1. Połóż górny panel na kocioł i przykręć za pomocą 4 śrub (**2**).

Panel przedni:

Przed założeniem panelu przedniego, załóż najpierw panel górny (tylko Prestige 100-120 Solo).

1. Trzymając przedni panel pod kątem, załóż go na zaczepy mocujące obudowy kotła.
2. Wsuń dolną część panelu na kocioł.
3. Przykręć panel obudowy śrubą (**1**).

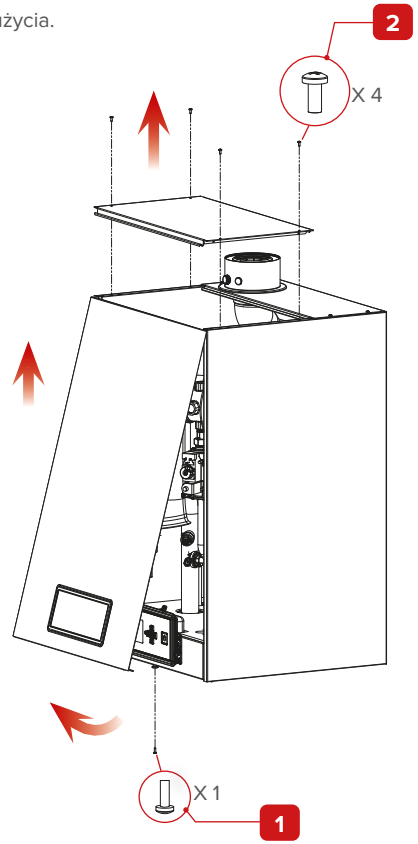

PODŁĄCZENIA ELEKTRYCZNE

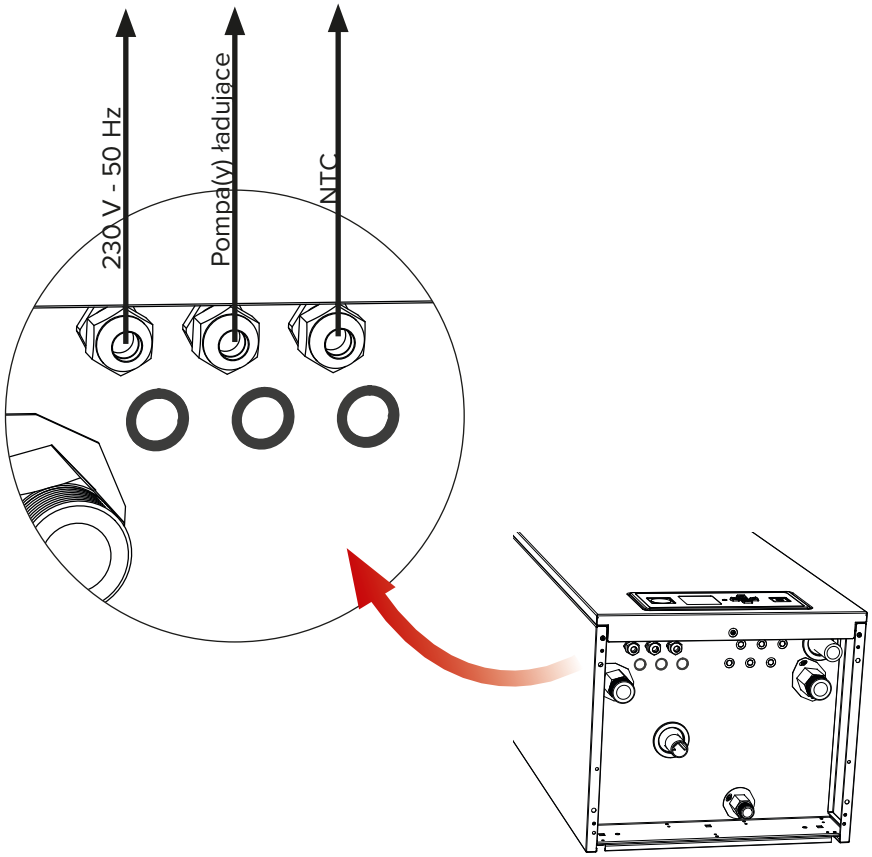

PL

PODŁĄCZENIE GAZU

Najważniejsze zalecenia ochrony

- Podłączenie gazu musi być zgodne z obowiązującymi normami i przepisami, i jeśli wymagane, wyposażone w regulator ciśnienia gazu.
- Nie sprawdzaj czy nie ma wycieków gazu przy otwartym płomieniu. Użyj urządzenia do wykrywania gazu lub testu pęcherzykowego.
- Palniki gazowe mają nastawę fabryczną dla gazu ziemnego [G20]. Nie należy regulować ani próbować mierzyć ciśnienia wylotowego zaworu gazowego. Zawór gazowy jest fabrycznie ustawiony na prawidłowe ciśnienie wylotowe i nie wymaga regulacji.
- Konwersja z gazu ziemnego na propan jest zabroniona w niektórych krajach (np. w Belgii). Sprawdź tabelę kategorii gazowych podanych w tej instrukcji.
- Zainstalowana dysza gazowa nie może być modyfikowana ani zastępowana przez dyszę o innej wielkości, z wyjątkiem konwersji gazu, który należy przeprowadzić zgodnie z przewidzianą procedurą i wymaganiami.
- Parametry takie jak CO_2, zużycie gazu, przepływ powietrza i mieszanka gaz/powietrze są fabrycznie ustawione ale muszą być sprawdzone i ewentualnie skorygowane po zainstalowaniu urządzenia (podczas pierwszego uruchomienia).
- Nie zmieniaj nastawy ciśnienia różnicowego (A) na zaworze gazowym: chyba, że analiza spalin przy mocy minimalnej odbiega od wartości podanych w instrukcji.

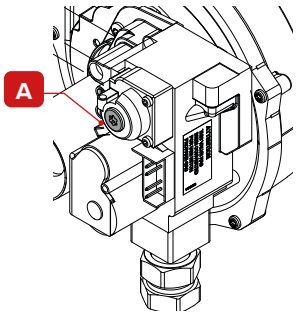

Prestige 42 - 50 - 75 Solo

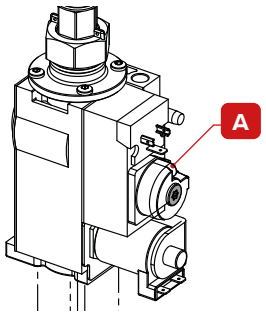

Prestige 100 - 120 Solo

Najważniejsze zalecenia dla prawidłowej pracy urządzenia

- W charakterystyce technicznej tej instrukcji lub w dokumentacji palnika, znajdują się wszystkie wymiary podłączeń.
- Odpowietrz przewód gazowy i sprawdź szczelność połączeń wewnątrz i na zewnątrz kotła.
- Sprawdź, czy rodzaj gazu i ciśnienie z sieci dystrybucyjnej są zgodne z ustawieniami urządzenia. Zapoznaj się z tabliczką produktu.
- Sprawdź podłączenia elektryczne kotła, wentylację kotłowni, szczelność komina i palnika.
- Skontroluj ciśnienie i zużycie gazu urządzenia przy uruchomieniu.
- Sprawdź nastawę CO2 (zgodnie z procedurą nastawy i danymi technicznymi).
- Do pracy kotła Prestige 100 lub 120 Solo na gaz G25, zaleca się usunięcie kryzy fabrycznej w celu osiągnięcia normalnych parametrów pracy (Belgia).

KONWERSJA NA PROPAN LUB GAZ G25

Uwaga ogólna

- **Zgodnie ze wskazaniami tabliczki znamionowej, kocioł fabrycznie przygotowany jest do pracy na gaz ziemny (G20/G25). Konwersja na gaz propan dokonywana jest poprzez zmianę nastaw i zmianę kryzy. Konwersja na propan jest zabroniona w Belgii.**

Warunki

- Odłączyć zasilanie energią elektryczną
- Zamknąć dopływ gazu
- Przedni panel obudowy zdjęty, patrz „Zdejmowanie i zakładanie paneli obudowy” Strona 32

Procedura zmiany kryzy gazowej

Prestige 42 - 50 - 75 Solo

1. Odłącz wtyczkę od zaworu gazowego (**2**).
2. Odłącz wlot powietrza.
3. Odłącz przewód gazowy (**1**) przez odkręcenie złączki.
4. Rozłącz zestaw zawór gazowy/dysza Venturiego przez odkręcenie 2 śrub (**5**). Pozostaw je do dalszej instalacji.
5. Odłącz zawór gazowy od dyszy Venturiego odkręcając 3 śruby (**6**). Pozostaw je do dalszej instalacji.
6. Włóż kryzę (**3**) w środek O-ring (**4**).

Upewnij się, że O-ring jest poprawnie umieszczony.

7. Załóż zawór gazowy (**2**) do dyszy Venturiego za pomocą trzech śrub (**6**) i przykręć je (**6**) zgodnie z „Wartości siły przykręcania” Strona 44.
8. Załóż zestaw zawór gazowy/dysza Venturiego (**2**) do wentylatora za pomocą 2 śrub (**5**) i przykręć je zgodnie z „Wartości siły przykręcania” Strona 44.

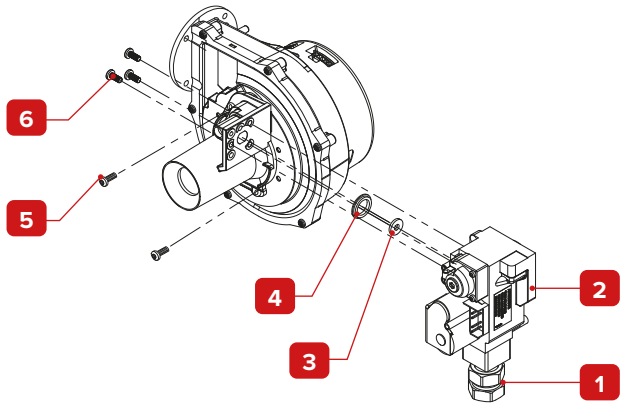

Prestige 42 - 50 - 75 Solo

Prestige 100 - 120 Solo

1. Rozłącz wtyczki i przewód uziemienia od zaworu gazowego (**2**).
2. Odłącz wlot powietrza.
3. Odłącz rurę gazu przez odkręcenie 4 śrub (**1**). Pozostaw do ponownego użycia.
4. Zdejmij zespół zaworu gazowego (**2**) przez odłączenie podłączenia gazu (**7**).
5. Zdejmij część (**5**) przez odkręcenie 4 śrub (**6**). Pozostaw je do dalszej instalacji.
6. Wyjmij kryzę na gaz ziemny i załóż kryzę na propan (**4**) w środku O-ring (**3**).

Upewnij się, że O-ring jest poprawnie umieszczony.

7. Załóż ponownie część (**5**) na zespole zaworu gazowego przez dokręcenie 4 śrub (**6**) zgodnie z „Wartości siły przykręcania” Strona 44.
8. Załóż ponownie zespół zaworu gazowego (**2**) przez dokręcenie podłączenie gazu (**7**).

Następnie

- Naklej żółtą naklejkę «Propan» (617G0152) na zaworze gazowym.
- Podłącz ponownie rurę gazową. Przykręć je zgodnie z „Wartości siły przykręcania” Strona 44
- Podłącz ponownie przewód uziemienia i wtyczkę.
- Uruchom kocioł.
- Zmień kod kotła w menu instalatora, patrz w „Instrukcji dla Instalatora” .
- Dokonaj korekty CO2, (patrz „Kontrola i regulacja palnika” Strona 39).
- Uszczelnij wszystkie połączenia na zaworze gazowym.

Kocioł	Średnica kryzy Gaz (G20) ziemny (mm)	Średnica kryzy Gaz (G25) ziemny (mm)	Średnica kryzy Propan (mm)
42 Solo	-	-	5,2
50 Solo	-	-	6,0
75 Solo	-	-	6,8
100 Solo	10,7	-	8,6
120 Solo	10,7	-	8,6

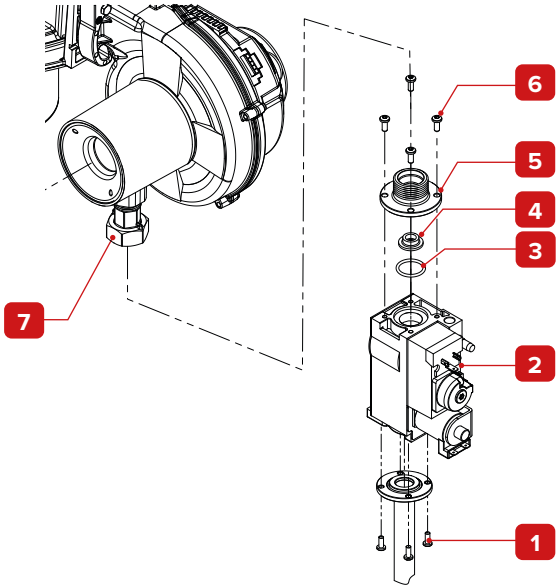

Prestige 100 - 120 Solo

MONTAŻ SYFONU KONDENSATU

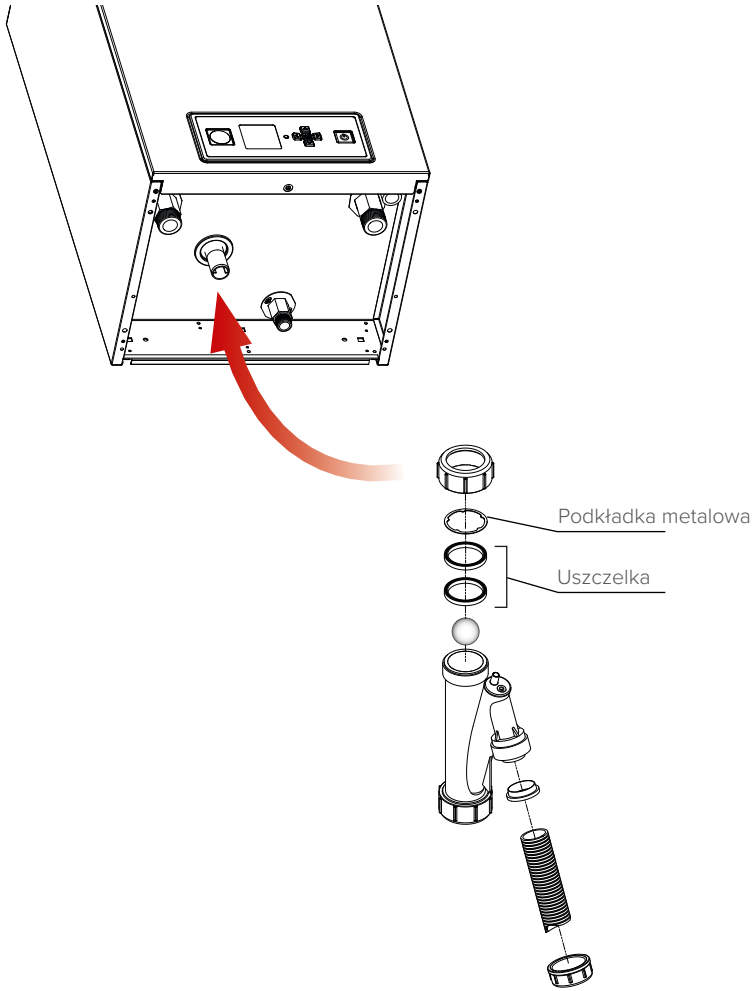

Zakładając syfon kondensatu upewnij się, że instalujesz elementy w odpowiedniej kolejności i podłączysz wąż spustowy do kanalizacji. Napełnij syfon czystą wodą. Sprawdź czy nie ma ryzyka zamarznięcia.

KONFIGURACJE INSTALACJI

Kotły Prestige Solo mogą być instalowane w różnych typach instalacji, zarówno wysoko jak i niskotemperaturowych, z i bez zasobnika c.w.. Mogą również pracować w systemie kaskady (Prestige Box - patrz strona obok).

Instalator określa najlepsze pasujące rozwiązanie aby spełnić oczekiwania użytkownika.

Jedna podstawowa konfiguracja jest przedstawiona w tej instrukcji (patrz kolejne strony), z wymaganymi akcesoriami, wymaganymi połączeniami elektrycznymi i konfiguracją ACVMAX za pomocą funkcji szybkiej konfiguracji EZ.

Dodatkowe konfiguracje wymagające zaawansowanej automatyki są przedstawione w "Instrukcji dla Instalatora" (www.acv.com). Konfiguracja sterownika dla tej instalacji musi byc wykonana przez autoryzowany serwis, posiadający kod serwisowy.

W przypadku innych konfiguracji nie wymienionych w tych instrukcjach, prosimy o kontakt z serwisem ACV.

KASKADA

Kotły mogą pracować w kaskadzie bez konieczności stosowania zewnętrznego regulatora kaskady. Sterowanie kaskady opiera się wtedy o regulatory kotłów ACVMax. Jeden kocioł Prestige będzie wybrany jako wiodący (Master) i będzie podłączony do wszystkich sygnałów sterujących i wszystkich pomp systemowych. Pozostałe kotły Prestige zostaną oznaczone jako podrzędne (Slave) i będą łączone tylko przewodem komunikacyjnym do innych kotłów w kaskadzie.

- Funkcja kaskady umożliwia pracę do czterech identycznych kotłów Prestige w jednej instalacji.
- Równoległa modulacja pozwala na uruchomienie jak największej liczby kotłów, aby zmaksymalizować wydajność systemu.
- Funkcja automatycznej rotacji kotłów zapewnia zmianę kotła wiodącego przed każdym żądaniem ciepła gdy wybrano opcję termostatu lub co 24 godziny po wybraniu opcji Stała w typie żądania c.o.

Więcej informacji i konfiguracja systemu znajdziesz w "Instrukcji dla Instalatora" (www.acv.com).

PRESTIGE BOX

Prestige Box to system grzewczy dla budynków handlowych itp. Kompletny moduł grzewczy z jednym lub kilkoma kotłami (do 4 sztuk), zawarty w specjalnie zaprojektowanym, izolowanym kontenerze, który może być zainstalowany na zewnątrz budynku. Jest także chroniony przed mrozem dzięki funkcji antyzamrożeniowej kotła/ów.

Prestige Box wyposażony jest między innymi w separator hydrauliczny, przeponowe naczynie wzbiorcze, skrzynkę elektryczną i urządzenia bezpieczeństwa. Można także zainstalować w nim dodatkowe wymagane elementy. Przednie drzwi Prestige Box można otworzyć dla łatwego dostępu wewnętrznych elementów oraz do celów serwisowych.

W szafce znajduje się kilka kotłów Prestige (od 2 do 4) połączonych hydraulicznie i elektrycznie w konfiguracji kaskady. Każdy kocioł ma osobny przewód odprowadzenia spalin. Za sterowanie pracą kaskady odpowiada kocioł nadrzędny (Master – patrz Instrukcji dla Instalatora po więcej informacji odnośnie układu kaskady), za pomocą sterownika ACVMax. Więcej informacji na temat funkcji kaskady ACVMax, patrz Podręcznik instalatora, dostępny na stronie www.acv.com. (ref 660Y2900).

Lista modeli Prestige Box :

Prestige Box 200-250-300-350-400-500 LP (z wymiennikiem płytowym i z podłączeniami po stronie lewej)

Prestige Box 200-250-300-350-400-500 RP (bez wymiennika płytowego i z podłączeniami po stronie prawej)

PL

KONFIGURACJA PODSTAWOWA - PRESTIGE 42 - 50 - 75 SOLO OBIEG WYSOKOTEMPERATUROWY Z OPCJONALNYM ZASOBNIKIEM C.W. STEROWANY TERMOSTATEM POKOJOWYM I OPCJONALNYM CZUJNIKIEM TEMPERATURY ZEWNĘTRZNEJ.

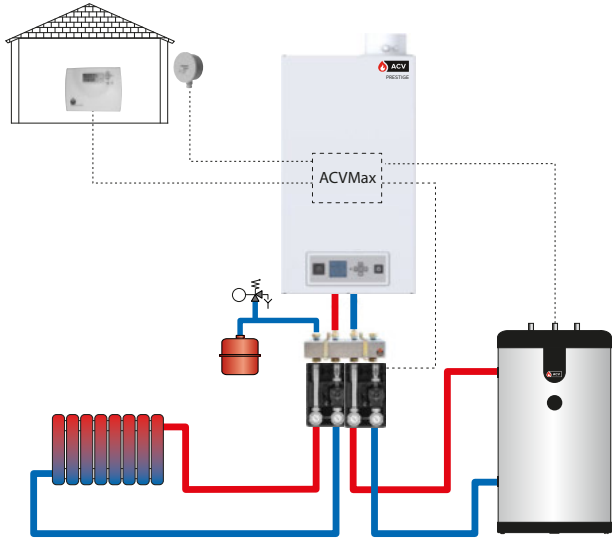

OPIS	Ilość	ZACISKI DO PODŁĄCZENIA**
Termostat pokojowy	1	**X6** 3&4 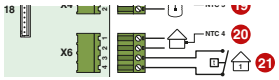
Czujnik temperatury zewnętrznej, 12kΩ	1	**X6** 1&2
Kolektor na 2 obiegi : Moc max : 70 kW, wbudowane uchwyty ścienne.	1	--
Zestaw wysokotemperaturowy : Zawiera: pompę, dwa zawory odcinające, zawór zwrotny i dwa termometry.	2	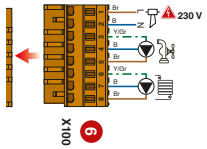 **X100** 3 do 8
By-pass : Dla ustalenia lepszego rozkładu przepływu. Do zainstalowania na obiegu nisko lub wysoko temp.	1	--
Czujnik NTC 12kΩ Monitoruje temperaturę w zewnętrznym zasobniku c.w. Długość : 3,2 m	1	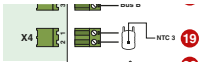 **X4** 1&2

* Więcej informacji znajduje się w aktualnym cenniku ACV.

** Informacje szczegółowe - patrz schemat elektryczny, dział „Charakterystyka elektryczna - Prestige 42 - 50 - 75 Solo" Strona 20.

PL

SCHEMAT

Obieg grzewczy (grzejnikowy) sterowany jest termostatem pokojowym załącz/wyłącz.

Ciepła woda sterowana przez opcjonalny czujnik NTC, zawsze ma priorytet.

W tej konfiguracji, jeśli zainstalowano czujnik temperatury zewnętrznej, kocioł dostosowuje swą pracę do temperatury zewnętrznej.

Pompa pracuje tak długo aż zostanie osiągnięta temperatura określona na termostacie pokojowym.

NASTAWA DLA KONFIGURACJI PODSTAWOWEJ, ZA POMOCĄ INTERFEJSU UŻYTKOWNIKA EZ

W celu dokonania nastawy dla układu opisanego na poprzedniej stronie, wejdź w menu setup sterownika EZ, patrz „Przewodnik po nastawach kotła” Strona 8.

Nastawa obiegu c.o., bez czujnika temp. zewnętrznej

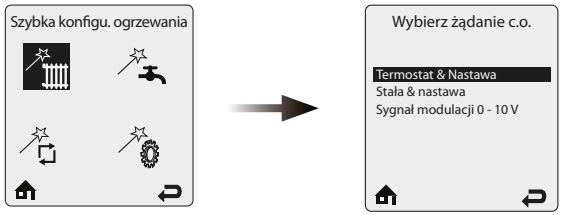

Menu jest dostępne gdy nie zainstalowano opcjonalnego czujnika temperatury zewnętrznej. Więcej informacji patrz „Przewodnik po nastawach kotła” Strona 8.

Nastawa obiegu c.o. , z czujnikiem temp. zewnętrznej

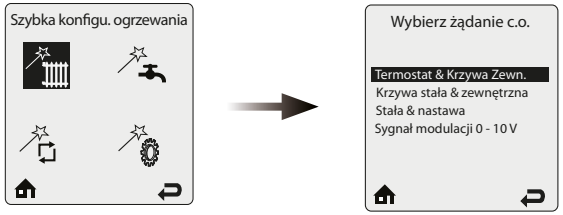

Menu jest dostępne gdy zainstalowano opcjonalny czujnik temperatury zewnętrznej. Więcej informacji patrz „Przewodnik po nastawach kotła” Strona 8.

Nastawa obiegu c.w., bez opcjonalnego czujnika temp. c.w. w zasobniku c.w.

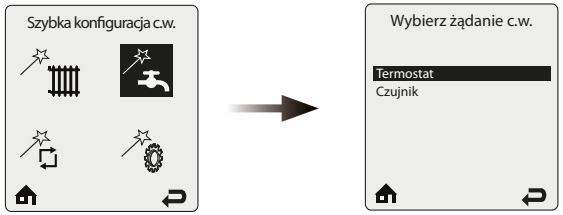

Wybierz opcję **Termostat** gdy zainstalowano termostat regulacyjny. Więcej informacji patrz „Przewodnik po nastawach kotła” Strona 8.

Nastawa obiegu c.w., z opcjonalnym czujnikiem temp. c.w. w zasobniku c.w.

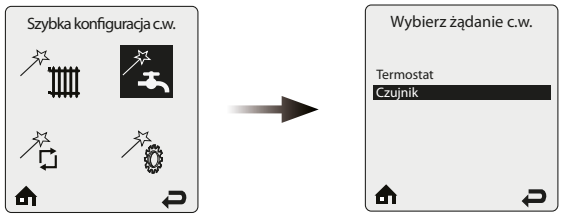

Wybierz opcję **Czujnik** gdy zainstalowano opcjonalny czujnik temperatury c.w.. Więcej informacji patrz „Przewodnik po nastawach kotła” Strona 8.

Włączanie obiegu c.o. / c.w.

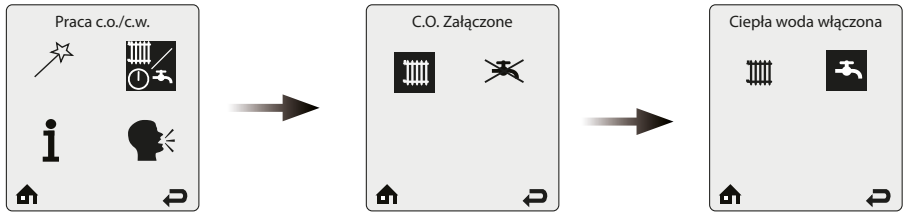

PL

INSTRUKCJE BEZPIECZEŃSTWA PODCZAS URUCHOMIENIA

Najważniejsze zalecenia ochrony

- Elementy znajdujące się pod panelem sterowniczym dostępne są jedynie dla autoryzowanego instalatora/serwisu.
- Temperaturę wody należy ustawić zgodnie z potrzebami.
- Sprawdź, czy zawór napełniania instalacji wodą jest zamknięty.
- Przed uruchomieniem upewnij się, że syfon kondensatu jest napełniony wodą. Napełnij wodą w razie potrzeby.
- Upewnij się, że wszystkie połączenia są prawidłowo wykonane i są szczelne.

Uwagi ogólne

NARZĘDZIA WYMAGANE PODCZAS URUCHOMIENIA

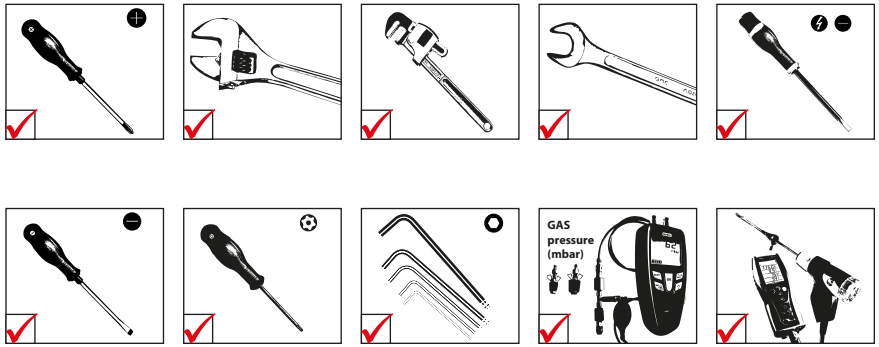

CZYNNOŚCI PRZED URUCHOMIENIEM

Najważniejsze zalecenia ochrony

- Sprawdź szczelność połączeń kominowych.

Najważniejsze zalecenia dla prawidłowej pracy urządzenia

- Sprawdź szczelność połączeń hydraulicznych.

NAPEŁNIANIE OBIEGU CENTRALNEGO OGRZEWANIA

Jeśli w instalacji występuje zewnętrzny zasobnik ciepłej wody, najpierw napełnij zasobnik c.w. do odpowiedniego ciśnienia a następnie napełnij obieg c.o.. Informacje dotyczące napełniania zasobnika c.w. znajdziesz w jego instrukcji.

Warunki

- Odłączyć zasilanie energią elektryczną
- Napełnić obieg ciepłej wody (jeśli występuje) do odpowiedniego ciśnienia.

Procedura napełniania

1. Zdejmij przednią blachę obudowy (zgodnie z procedurą opisaną w instrukcji).
2. Otwórz zawory odcinające (**1**).
3. Upewnij się, że zawór spustowy (**3**) jest zamknięty.
4. Otwórz zawór napełniania (**2**).
5. Upewnij się, że zawór odpowietrzający (**4**) jest otwarty.
6. Po odpowietrzeniu układu, doprowadź ciśnienie statyczne do wartości w zakresie 1.5 - 2 bar.

Następnie

1. Sprawdź czy nie występują przecieki.

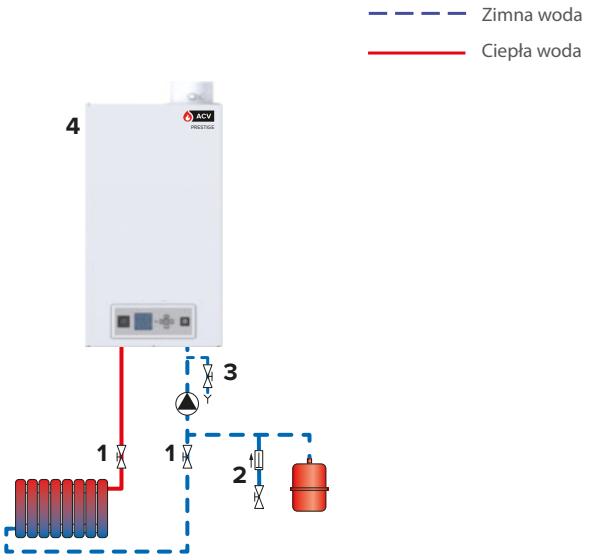

URUCHOMIENIE KOTŁA

Warunki

- Wszystkie podłączenia wykonane prawidłowo
- Wykonana konwersja gazu - jeśli konieczna
- Syfon kondensatu napełniony wodą
- Urządzenie podłączone do zasilania energią elektryczną
- Otwarty dopływ gazu
- Obiegi ciepłej wody i centralnego ogrzewania napełnione

Procedura

1. Sprawdź czy nie ma przecieku gazu.
2. Włącz kocioł za pomocą włącznika głównego (⏻).
3. Jeśli zainstalowano termostat pokojowy, podnieś temperaturę aby wywołać żądanie grzania.
4. Sprawdź ciśnienie gazu i poczekaj kilka minut aby kocioł się rozgrzał.
5. Sprawdź i wyreguluj palnik zgodnie z lokalnymi przepisami, patrz „Kontrola i regulacja palnika” Strona 39.
6. Ustaw wymaganą temperaturę centralnego ogrzewania za pomocą panela sterowniczego. W „Przewodnik po nastawach kotła” Strona 8, lub w "Instrukcji dla Instalatora" (lub w "Instrukcji Regulacji Systemu ACVMax" (w zależności od oprogramowania) - patrz str. 3 po więcej informacji).
7. Po 5 minutach pracy, odpowietrz obieg grzewczy i doprowadź do ciśnienia 1.5 bar.
8. Ponownie odpowietrz obieg centralnego ogrzewania i dopełnij go wodą jeśli to konieczne.
9. Upewnij się, że obieg jest właściwie zrównoważony, a jeśli jest taka konieczność, ustaw zawory tak by zapobiec zbyt szybkiemu lub wolnemu przepływowi w niektórych obiegach czy grzejnikach.

Następnie

1. Sprawdź czy nie ma przecieków.
2. Sprawdź czy przepływ w urządzeniu jest wystarczający:
   - Uruchom kocioł z mocą maksymalną
   - Kiedy temperatura się ustabilizuje, odczytaj temperatury zasilania i powrotu
   - Sprawdź czy różnica między temperaturą zasilania a powrotu jest równa lub mniejsza niż 20K
   - Jeśli Delta T jest wyższa od 20K, sprawdź czy zawory odcinające / przy grzejnikowe w obiegu grzewczym są otwarte.

KONTROLA I REGULACJA PALNIKA

Przy pracy palnika z mocą maksymalną, zawartość CO_2 musi się znajdować w zakresie podanym w instrukcji (patrz „Charakterystyka spalania” Strona 18).

Warunki

- Kocioł pracuje

Procedura

1. Sprawdź w sterowniku ACVMAX czy nastawy parametrów spełniają wymogi użytkownika (patrz „Przewodnik po nastawach kotła” Strona 8, i zmień jeśli to konieczne.
2. Ustaw kocioł na mocy maksymalnej (Patrz „Instrukcja dla Instalatora” lub „Instrukcja Regulacji Systemu ACVMax” (w zależności od oprogramowania) - patrz str. 3 po więcej informacji.
3. Za pomocą manometru, sprawdź czy dynamiczne ciśnienie gazu na zaworze gazowym wynosi przynajmniej 18 mbar.
4. Poczekaj aż temperatura w urządzeniu osiągnie wartość przynajmniej 60°C.
5. Upewnij się, że przedni panel obudowy jest zamknięty.
6. Dokonaj pomiaru spalania przez umieszczenie sondy analizatora spalin w otworze do pomiaru spalin w adapterze kominowym i porównaj wartości CO i CO_2 wyświetlone na analizatorze z danymi podanymi w tabeli „Charakterystyka spalania”. Patrz: „Charakterystyka spalania” Strona 18.
7. Otwórz przedni panel obudowy, patrz „Zdejmowanie i zakładanie paneli obudowy” Strona 32.
8. Zmierz wartość CO_2. Jeśli różnica CO2 przy mocy maksymalnej przy otwartym i zamkniętym panelu obudowy jest > 0.4% (bezwzględnie), sprawdź system odprowadzenia spalin i zasysania powietrza, możliwe podmieszanie.
9. Jeśli wartość CO2 (przedni panel obudowy zamknięty) różni się o więcej niż 0.3% (bezwzględnie) od wartości podanej w tabeli „Charakterystyka spalania” Strona 18 dokonaj regulacji zgodnie z procedurą podaną niżej.
10. Następnie ustaw kocioł w mocy minimalnej (Patrz „Instrukcja dla Instalatora” lub „Instrukcja Regulacji Systemu ACVMax” (w zależności od oprogramowania) - patrz str. 3 po więcej informacji. Pozwól na ustabilizowanie się pracy kotła w ciągu kilku minut.
11. Dokonaj pomiaru poziomu CO_2 (przedni panel zamknięty). Musi być równy wartości przy mocy maksymalnej lub niższy o maksymalnie 0.5%. W przypadku znaczącej różnicy, skontaktuj się z działem technicznym ACV.

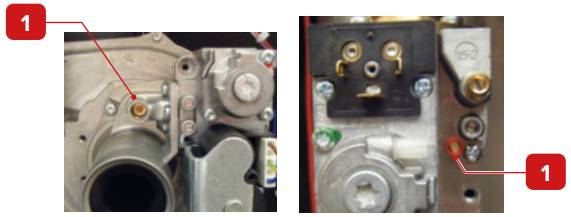

Prestige 42 - 50 - 75 Solo Prestige 100 - 120 Solo

Procedura regulacji CO_2 (przy mocy maksymalnej)

W celu dokonania regulacji CO2, użyj śruby nastawnej przy dyszy Venturiego (**1**) :

- obrót w lewo (przeciwnie do wskazówek zegara) aby zwiększyć zawartość CO**2**.
- obrót w prawo (zgodnie z ruchem wskazówek zegara) aby zmniejszyć zawartość CO**2**.

Śruba regulacji CO2 (1) Prestige 100 - 120 Solo to śruba, gdzie nastawa w określonym kierunku zwiększa CO2 cyklicznie do maksimum a następnie zmniejsza do minimum, potem zwiększa i ponownie zmniejsza itd. W celu nastawy, obserwuj parametry na analizatorze , w tym wskazania wartości CO_2.

INSTRUKCJE BEZPIECZEŃSTWA PODCZAS SERWISOWANIA

Najważniejsze zalecenia dla bezpieczeństwa elektrycznego

- Wyłącz kocioł za pomocą wyłącznika głównego ON/OFF ustawiając go w pozycję OFF.
- Przed przystąpieniem do prac serwisowych, odłącz urządzenie od zasilania energią elektryczną, chyba że jest wymagana do dokonania nastaw i pomiarów koniecznych podczas serwisowania.

Najważniejsze zalecenia ochrony

- Woda wypływająca może być gorąca i może powodować oparzenia.
- Nie należy używać rozpuszczalników do czyszczenia jakichkolwiek elementów palnika. Podzespoły mogłyby zostać uszkodzone, powodując negatywne lub niebezpieczne działanie.
- Sprawdź szczelność połączeń kominowych.

Najważniejsze zalecenia dla prawidłowej pracy urządzenia

- Zaleca się wykonanie przeglądu serwisowego kotła minimum raz w roku lub po przepracowaniu 1,500 godzin. Częstsze serwisowanie zależy od warunków eksploatacji kotła. Poradź się swojego instalatora.
- Serwis kotła i palnika może być wykonany jedynie przez wykwalifikowany personel a części zamienne mogą być wymienione jedynie na oryginalne.
- Upewnij się, że założyłeś nowe uszczelki przed ponownym montażem elementów.
- Aby zapewnić maksymalną wydajność i niezawodność urządzenia, zaleca się by użytkownik końcowy przeprowadzał okresowe kontrole wymienione w dziale „Instrukcji"- Bezpieczeństwo
- Sprawdź szczelność połączeń hydraulicznych.
- Upewnij się, że dokręcasz śruby zgodnie z odpowiednią siłą. Patrz: „Wartości siły przykręcania" Strona 44.

PL

NARZĘDZIA WYMAGANE PODCZAS SERWISOWANIA

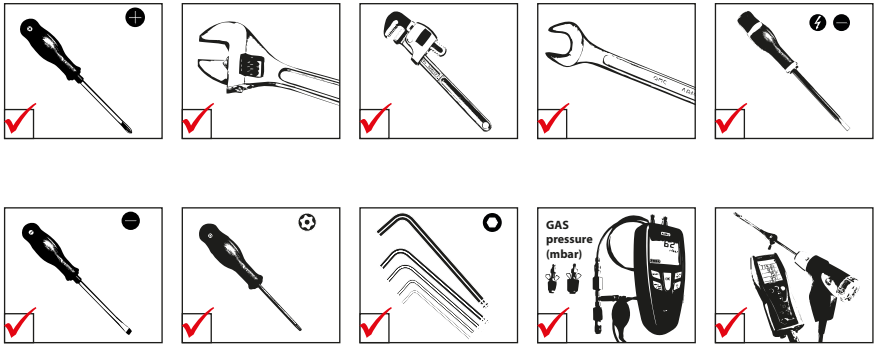

WYŁĄCZENIE KOTŁA DLA CELÓW SERWISOWANIA

1. Wyłącz kocioł za pomocą wyłącznika głównego ON/OFF, i odłącz go od zasilania energią elektryczną.
2. Zamknij dopływ gazu do kotła zaworem odcinającym.

CZYNNOŚCI OKRESOWEJ KONTROLI KOTŁA

	Czynności	Częstotliwość		
		Inspekcja okresowa	1 rok	2 lata
		Użytkownik	Serwis	
1.	Sprawdzenie czy ciśnienie wody wynosi min. 1 bar, gdy urządzenie jest "zimne". Dopełnij instalację wodą jeśli to konieczne. W przypadku konieczności częstego dopełniania instalacji, skontaktuj się ze swoim instalatorem.	X	X	
2.	Sprawdź czy nie ma wody na podłodze z przodu kotła. Jeśli jest, zadzwoń po swojego instalatora.	X	X	
3.	Sprawdź czy na wyświetlaczu pojawił się błąd. Jeśli tak, skontaktuj się ze swoim instalatorem.	X	X	
4.	Sprawdź czy wszystkie połączenia (gazowe, hydrauliczne i elektryczne) są prawidłowe. Patrz „Wartości siły przykręcania" Strona 44.		X	
5.	Sprawdź wylot spalin: prawidłowość podłączeń, brak przecieków, drożność..		X	
6.	Sprawdź płytę kołnierzową palnika i obszar wokół komory spalania czy nie są uszkodzone.		X	
7.	Sprawdź parametry spalania (CO i CO_2), patrz „Kontrola i regulacja palnika" Strona 39.		X	
8.	Sprawdź wizualnie korpus urządzenia: występowanie korozji, osadów, uszkodzeń. Dokonaj wszystkich wymaganych czynności dotyczących czyszczenia, wymian, napraw.		X	
9.	Sprawdź elektrodę, patrz „Wyjęcie, sprawdzenie i ponowne instalowanie elektrody", Strona 41.			X
10.	Usuń palnik i wyczyść wymiennik, patrz „Demontaż i ponowne instalowanie palnika", Strona 42 i „Czyszczenie wymiennika" Strona 44.			X
11.	Sprawdź czy separator i syfon kondensatu nie jest zatkany. Jeśli jest, wyjmij go, wyczyść i załóż, patrz. „Montaż syfonu kondensatu" Strona 34.		X	
12.	Jeśli zainstalowano system neutralizacji kondensatu, sprawdź go i wyczyść.	X	X	

OPRÓŻNIANIE OBIEGU C.O.

Najważniejsze zalecenia ochrony

- Jeśli w instalacji znajduje się zewnętrzny zasobnik ciepłej wody, odizoluj obieg ciepłej wody (zamykając jego zawory) przed opróżnianiem obiegu centralnego ogrzewania.
- Woda wypływająca może być gorąca i może powodować oparzenia. Uważaj podczas opróżniania.

Warunki

- Kocioł wyłączony
- Zasilanie energią elektryczną odłączone
- Dopływ gazu zamknięty
- Odizolowany obieg ciepłej wody (jeśli występuje)

Procedura

1. Zamknij zawory odcinające (**1**).
2. Podłącz do zaworu spustowego (**2**) wąż spustowy.
3. Otwórz zawór spustowy (**2**) aby opróżnić przestrzeń grzewczą.
4. Otwórz odpowietrznik w kotle (**3**) aby przyspieszyć proces opróżniania.
5. Zamknij zawór spustowy (**2**) i odpowietrznik (**3**) po opróżnieniu kotła z wody.

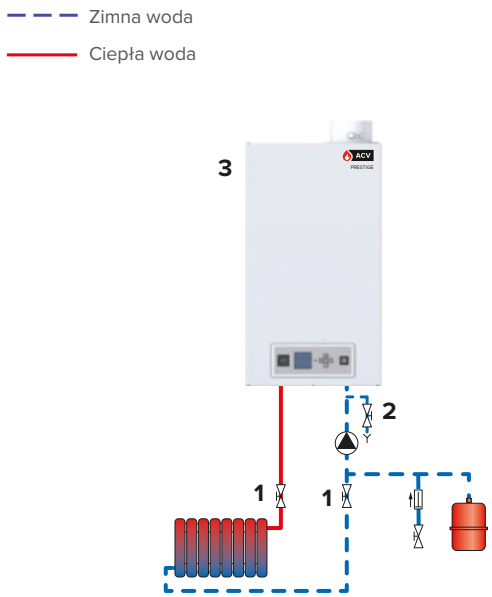

WYJĘCIE, SPRAWDZENIE I PONOWNE INSTALOWANIE ELEKTRODY

Najważniejsze zalecenia dla prawidłowej pracy urządzenia

- **Przed wyjęciem palnika z kotła zaleca się najpierw wyjąć elektrodę z palnika.**
- **Wyjmij i sprawdź elektrody w przypadku problemów z zapłonem.**

Warunki

- Kocioł wyłączony.
- Odłączyć zasilanie energią elektryczną
- Zamknąć dopływ gazu
- Przedni i górny panel obudowy zdjęty, patrz „Zdejmowanie i zakładanie paneli obudowy” Strona 32).

Procedura wyjęcia

1. Odłącz wtyczkę uziemiającą od elektrody.
2. Odłącz przewód zapłonowy od sterownika kotła.
3. Wykręć dwie śruby mocujące (**1**) i pozostaw je do dalszego montażu.
4. Wyjmij elektrodę (**2**).
5. Sprawdź prawidłową pozycję końcówek elektrody i czy ich odległość jest zgodna z poniższym rysunkiem.

Procedura zakładania

1. Załóż nową uszczelkę (**3**).
2. Zamocuj elektrodę (**2**) za pomocą dwóch śrub (**1**), przykręć je zgodnie z . „Wartości siły przykręcania” Strona 44.
3. Podłącz ponownie przewód uziemienia do elektrody.
4. Podłącz przewód zapłonowy do skrzynki elektrycznej.

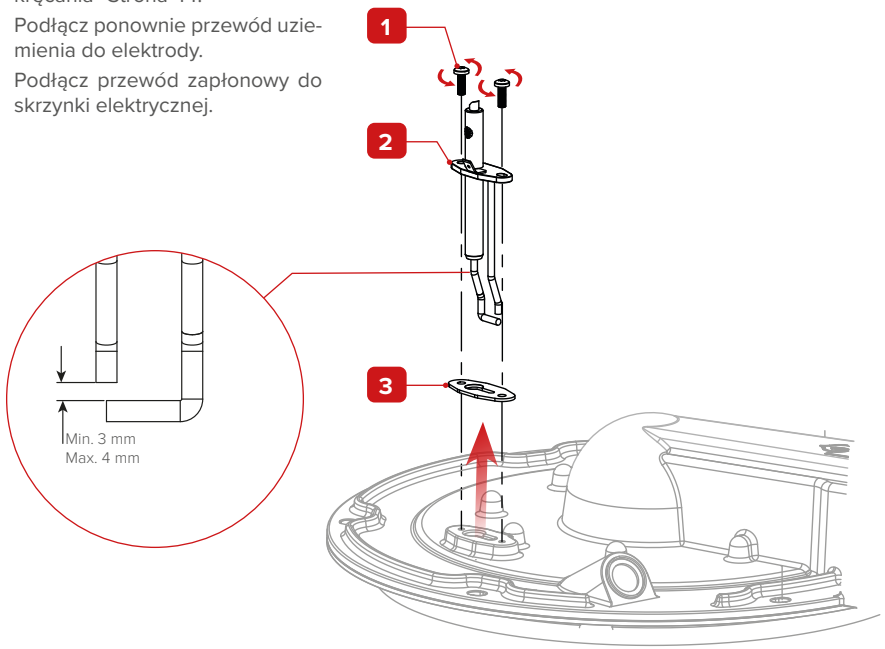

PL

DEMONTAŻ I PONOWNE INSTALOWANIE PALNIKA

Warunki

- Kocioł wyłączony.
- Odłączyć zasilanie energią elektryczną
- Zamknąć dopływ gazu
- Przedni i górny panel obudowy zdjęty (zgodnie z „Zdejmowanie i zakładanie paneli obudowy” Strona 32).
- Elektroda wyjęta (zgodnie z „Wyjęcie, sprawdzenie i ponowne instalowanie elektrody” Strona 41).

Procedura wyjęcia

1. Odłącz wtyczkę od zespołu wentylatora (**5**) i wtyczki od zaworu gazowego (**6**).
2. Odłącz wlot powietrza (**8**).
3. Odłącz podłączenie gazu (**7**).
4. Rozłącz zespół wentylatora (**5**) od pokrywy palnika (**1**) przez odkręcenie śruby mocowania wentylatora (**3**). Usuń uszczelkę wentylatora.
5. Za pomocą klucza płaskiego, odkręć nakrętki mocujące płyty kołnierzowej palnika (**2**) i zachowaj je do dalszego montażu.
6. Podnieś zespół palnika z izolacją palnika (**10**). Dla Prestige 42-50-75 Solo, przekręć nieznacznie aby wyciągnąć z wymiennika.

Postaraj się nie uszkodzić płyty izolacyjnej palnika w wymienniku.

Sprawdź płytę kołnierzową palnika i obszar wokół komory spalania czy nie są uszkodzone. Jeśli są, skontaktuj się z działem serwisu ACV.

7. Zdejmij i wymień uszczelkę.
8. Jeśli to konieczne, wyczyść wymiennik, patrz „Czyszczenie wymiennika” Strona 44.

Procedura zakładania

1. Załóż ponownie płytę izolacyjną palnika (**10**) pod płytę kołnierzową palnika (**1**).
2. Załóż ponownie zespół palnika do wymiennika.
3. Przykręć śrubami mocującymi (**2**) dokręcając krzyżowo zgodnie z wymaganą siłą (patrz „Wartości siły przykręcania” Strona 44.
4. Złóż ponownie zespół wentylatora (**5**), z nową uszczelką wentylatora (**3**), z płytą kołnierzową palnika (**1**) poprzez dokręcenie śruby na zacisku uszczelki wentylatora (**4**). Patrz: „Wartości siły przykręcania” Strona 44.
5. Załóż podłączenie gazu (**7**).
6. Podłącz ponownie wlot powietrza (**8**).
7. Załóż wtyczki przewodów do zaworu gazowego (**6**) i zespołu wentylatora (**5**).

Następnie

1. Zainstaluj elektrodę na zespole palnika zgodnie z procedurą opisaną w dziale „Wyjęcie, sprawdzenie i ponowne instalowanie elektrody” Strona 41.

Wykaz elementów

1.	Płyta kołnierzowa palnika
2.	Nakrętki mocujące
3.	Uszczelka wentylatora z klapą zwrotną
4.	Obejma wentylatora z 1 śrubą mocującą
5.	Zespół wentylatora
6.	Zespół zaworu gazowego z dyszą Venturiego
7.	Podłączenie gazu
8.	Tłumik ssania
9.	Rura palnika
10.	Izolacja zewnętrzna płyty palnika
11.	Wziernik płomienia
12.	Zespół elektrody

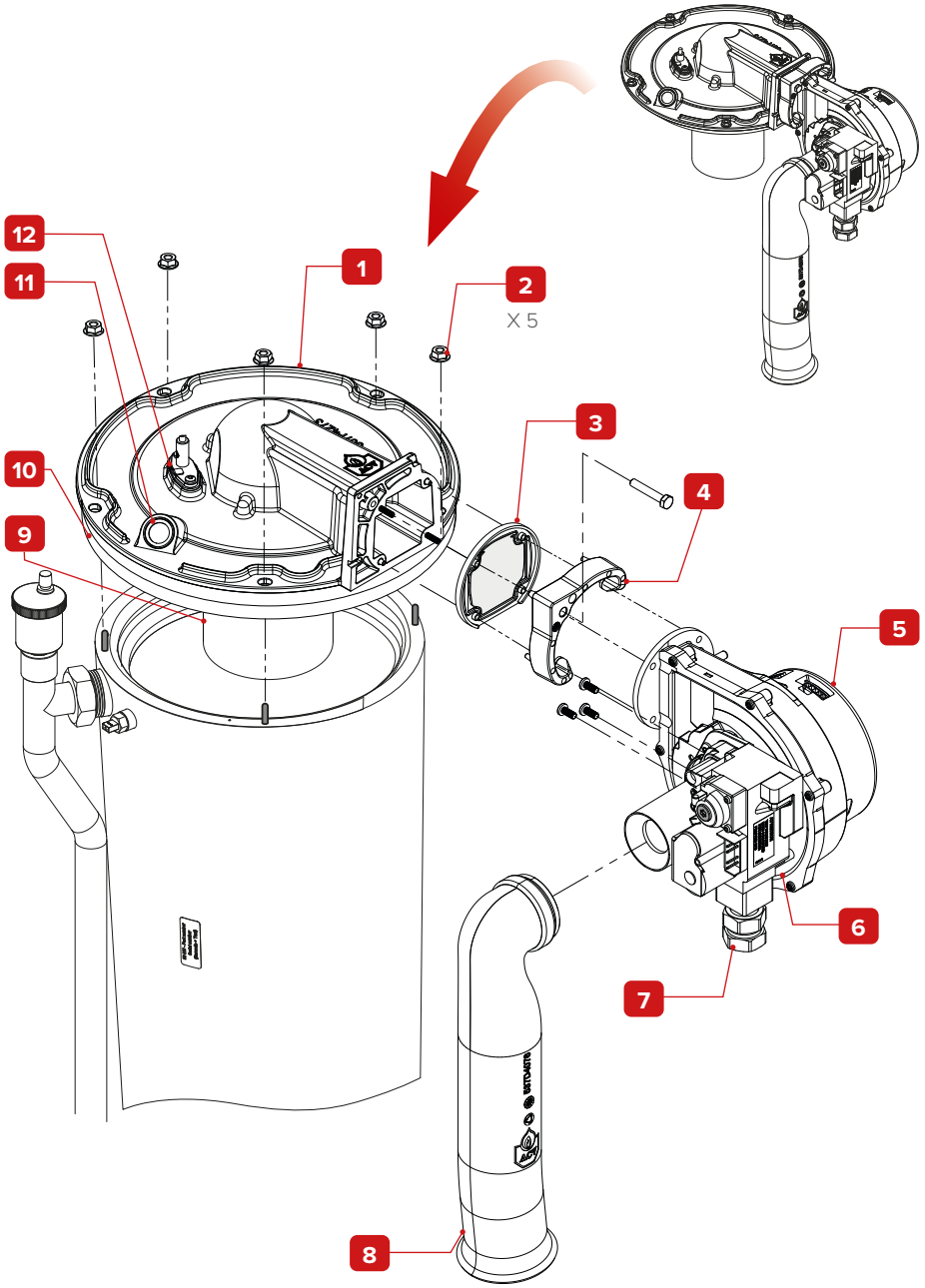

Prestige 42 - 50 - 75 Solo

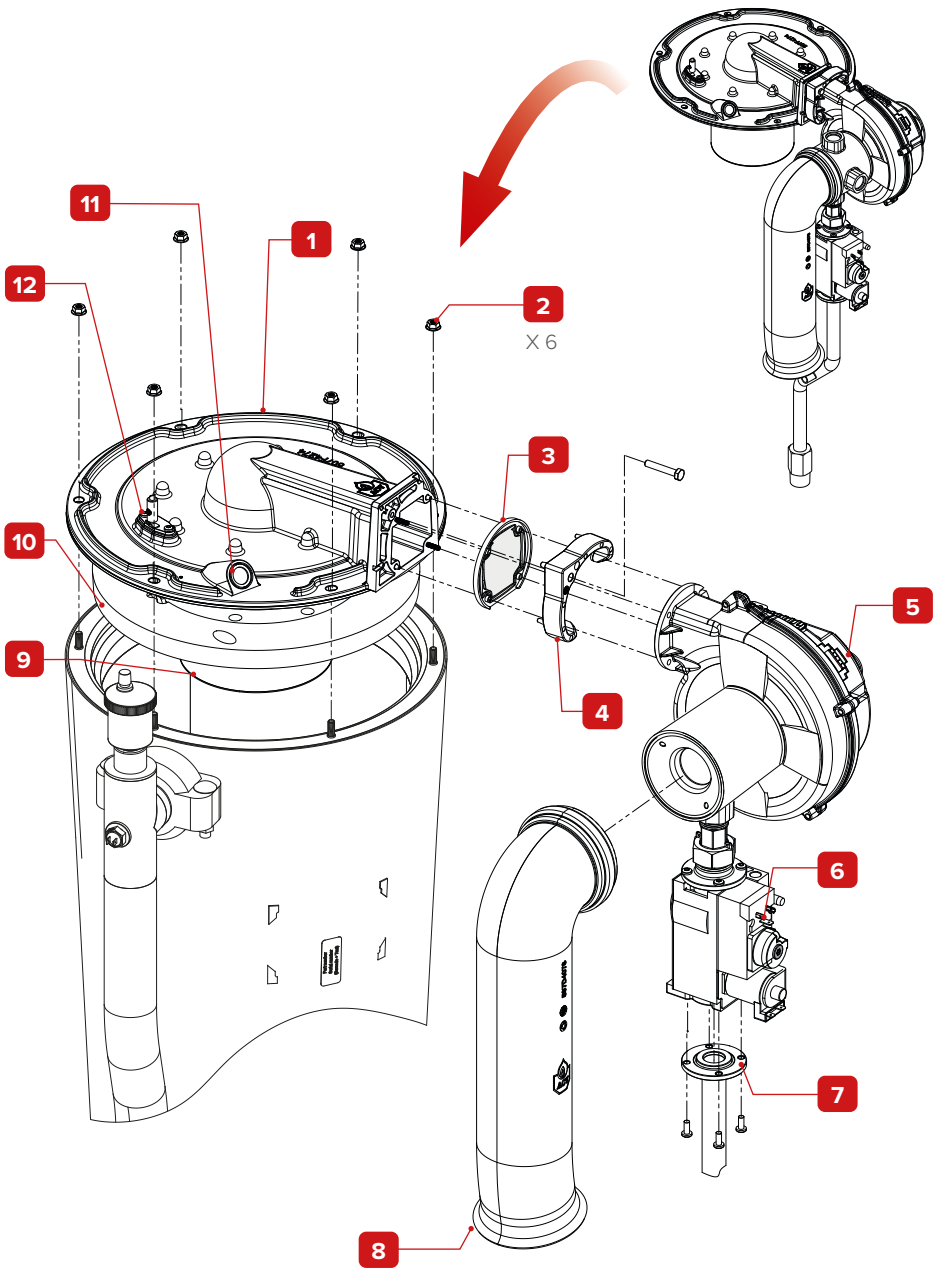

Prestige 100 - 120 Solo

CZYSZCZENIE WYMIENNIKA

Warunki

- Kocioł wyłączony.
- Odłączyć zasilanie energią elektryczną
- Zamknąć dopływ gazu
- Palnik wyjęty zgodnie z procedurą podaną w dziale „Demontaż i ponowne instalowanie palnika” Strona 42.
- Przedni i górny panel obudowy zdjęty, patrz „Zdejmowanie i zakładanie paneli obudowy” Strona 32).

Procedura

1. Wyczyść komorę spalania (za pomocą szczotki i odkurzacza).
2. Wlej trochę wody do komory spalania aby spłukać wszelkie pozostałości po spalaniu w i kanałach spalin.
3. Wlej kilka litrów wody do komory spalania aby spłukać wszelkie pozostałości po spalaniu w kanałach spalinowych.
4. Wyjmij i wyczyść syfon kondensatu. Patrz „Montaż syfonu kondensatu” Strona 34.
5. Sprawdź szczelność separatora kondensatu na połączeniu z wymiennikiem ciepła.

Następnie

1. Załóż palnik zgodnie z procedurą „Demontaż i ponowne instalowanie palnika” Strona 42.
2. Uruchom kocioł zgodnie z procedurą „Uruchomienie po serwisowaniu” Strona 44.
3. Sprawdź szczelność separatora kondensatu na połączeniu z wymiennikiem ciepła.

PL

Podczas wymiany separatora kondensatu instalator powinien sprawdzić czy nie ma żadnych przecieków. Gdy występują należy zainstalować nową uszczelkę.

URUCHOMIENIE PO SERWISOWANIU

Warunki

- Wszystkie zdejmowane elementy ponownie zainstalowane
- Wszystkie podłączenia wykonane prawidłowo
- Podłączenie zasilania energii elektrycznej.
- Otwarty dopływ gazu
- Obiegi ciepłej wody i centralnego ogrzewania napełnione

Procedura

1. Upewnij się, że nie ma przecieku gazu na połączeniach.
2. Włącz urządzenie za pomocą włącznika głównego ON/OFF.
3. Po uruchomieniu palnika sprawdź szczelność komory spalania (wydostawanie się spalin) wokół palnika i szczelność połączeń gazowych.
4. Sprawdź ciśnienie gazu i regulację CO2 zgodnie z „Kontrola i regulacja palnika” Strona 39.

WARTOŚCI SIŁY PRZYKRĘCANIA

	Moment siły (Nm)	
Opis	Min.	Maks.
Nakrętki płyty kołnierzowej palnika	5	6
Śruby głowicy palnika	3	3,5
Śruby wentylatora	7	8
Śruby zaworu gazowego	3,5	4
Śruby dyszy Venturiego	3,5	4
Śruby elektrody	3	3,5

Kody	Opis awarii	Rozwiązanie
E 01	**Brak zapłonu**: Palnik nie uruchomił się po 5 próbach zapłonu.	1. Sprawdź zasilanie urządzenia gazem. 2. Sprawdź podłączenie przewodu zapłonowego w sterowniku. 3. Sprawdź elektrodę czy nie jest uszkodzona i jej odległość. 4. Sprawdź zawór gazowy i podłączenia elektryczne do zaworu gazowego.
E 02	**Błędny płomień:** Płomień przed zapłonem.	1. Sprawdź podłączenie uziemienia. 2. Sprawdź elektrodę czy nie jest zanieczyszczona.
E 03	**Wysoka temp. kotła** : Temperatura urządzenia przekracza 105°C	Sprawdź co mogło wywołać wysoką temperaturę i zadziałanie ogranicznika temperatury. 1. Sprawdź przepływ wody w instalacji (zawory przyjrzejnikowe). 2. Sprawdź pompę i podłączenia elektryczne pompy.
E 05	**Prędkość wentylatora**: Błędna prędkość wentylatora lub sygnał o prędkości jest niewłaściwie odczytany przez sterownik ACVMAX.	1. Sprawdź wentylator i okablowanie. 2. W normalnych warunkach jeśli prędkość wentylatora różni się o 1000 rpm od nastawy, zostanie wyświetlony błąd (po 60 sekundach podczas pracy, po 30 sek przy uruchomieniu). 3. Wyjątek gdy aktualna prędkość wentylatora >3000 rpm przy mocy maksymalnej.
E 07	**Wysoka temp. spalin**: Temperatura spalin przekracza dopuszczalny poziom.	1. Wymiennik ciepła może wymagać czyszczenia. 2. Urządzenie uruchomi się automatycznie gdy temperatura powróci do normy.
E 08	**Błąd płomienia**: Brak płomienia	1. Wyłącz urządzenie. 2. Sprawdź i wyczyść elektrodę. 3. Sprawdź przewody zasilania i uziemienia czy są prawidłowo podłączone.
E 09	**Błąd zaworu gazowego**: Błąd zaworu gazowego	1. Sprawdź zawór gazowy i okablowanie. 2. Jeśli problem nadal się pojawia, wymień “ACVMAX”
E 12	**Błąd wewnętrzny sterownika ACVMAX**	1. Wyłącz i włącz urządzenie aby powróciło do normalnej pracy. 2. Jeśli problem nadal się pojawia, wymień “ACVMAX”
E 13	**Zbyt wiele prób resetowania**: Liczba resetów jest ograniczona do 5 prób w czasie 15 minut	1. Wyłącz i włącz urządzenie aby powróciło do normalnej pracy. 2. Jeśli problem nadal się pojawia, wymień “ACVMAX”
E 15	**Błąd czujnika**: Błąd odczytu temperatury z czujnika	Sprawdź czujniki temperatury zasilania i powrotu i ich okablowanie.
E 16	**Awaria czujnika zasilania**: Temperatura czujnika zasilania nie zmienia się.	1. Sprawdź czujnik temperatury zasilania i okablowanie czy nie ma zwarcia czy innych uszkodzeń. 2 Sprawdź przepływ wody i jej zrównoważenie w układzie, ponieważ temperatura zasilania c.o. nie zmienia się.
E 17	**Awaria czujnika powrotu**: Temperatura czujnika powrotu nie zmienia się.	1. Sprawdź czujnik temperatury powrotu i jego umiejscowienie, sprawdź okablowanie czy nie ma zwarcia lub innych uszkodzeń. 2. Sprawdź przepływ wody jej zrównoważenie w układzie, ponieważ temperatura powrotu c.o. nie zmienia się. 3. Awaria może wystąpić przy małej mocy przy zasilaniu dużego zbiornika.
E 18	**Awaria czujnika**: gwałtowna zmiana temperatury czujników zasilania lub powrotu.	Sprawdź czujniki temperatury zasilania i powrotu i ich okablowanie.
E19	**Awaria płomienia**: Awaria płomienia podczas uruchomienia.	Utrata płomienia po uruchomieniu urządzenia. 1. Sprawdź układ kominowy czy jest drożny, dokonaj korekty ustawień urządzenia (CO_2 wysokie 8,8 +/-0,2%, CO_2 niskie 8,6+/-0,2% pomiar przy otwartej przedniej obudowie). 2. Sprawdź zapłonowa/jonizacyjną elektrodę, czystość, przerwę pomiędzy elektrodami i odległość od palnika.
E 21	**Błąd wewnętrzny**: A / D conversion error.	Wyłącz i włącz urządzenie, naciśnij OK aby kocioł powrócił do normalnej pracy. Jeśli błąd nadal występuje, wymień sterownik ACVMax.
E 25	**Błąd wewnętrzny**: CRC check error.	Wyłącz i włącz urządzenie aby powróciło do normalnej pracy.

Kody	Opis awarii	Rozwiązanie
E 30	**Zwarcie czujnika zasilania**: Zwarcie w obwodzie czujnika temperatury zasilania	1. Sprawdź czujnik temperatury zasilania i jego okablowanie 2. Jeśli to konieczne, wymień czujnik lub jego okablowanie 3. Po naprawie uruchom urządzenie ponownie.
E 31	**Przerwa w czujniku zasilania**: Przerwa w obwodzie czujnika temperatury zasilania	1. Sprawdź czujnik temperatury zasilania i jego okablowanie. 2. Jeśli to konieczne, wymień czujnik lub jego okablowanie 3. Po naprawie uruchom urządzenie ponownie.
E 32	**Zwarcie czujnika c.w. :** Zwarcie w obwodzie czujnika temperatury ciepłej wody	1. Sprawdź czujnik temperatury ciepłej wody i jego okablowanie. 2. Jeśli to konieczne, wymień czujnik lub jego okablowanie 3. Po naprawie uruchom urządzenie ponownie.
E 33	**Przerwa w czujniku c.w.**: Przerwa w obwodzie czujnika temperatury ciepłej wody	1. Sprawdź czujnik temperatury ciepłej wody i jego okablowanie. 2. Jeśli to konieczne, wymień czujnik lub jego okablowanie 3. Po naprawie uruchom urządzenie ponownie.
E 34	**Niskie napięcie**: Zbyt niska wartość napięcia zasilania energią elektryczną	Urządzenie zresetuje się automatycznie po osiągnięciu odpowiedniego zasilania.
E 37	**Niski poziom wody:** Poziom wody spadł poniżej 0.7 bar.	1. Podnieś ciśnienie wody do prawidłowych wartości. 2. Urządzenie automatycznie wraca do normalnej pracy po osiągnięciu prawidłowego ciśnienia wody.
E 43	**Zwarcie czujnika powrotu**: Zwarcie w obwodzie czujnika temperatury powrotu	1. Sprawdź czujnik temperatury powrotu i jego okablowanie. 2. Jeśli to konieczne, wymień czujnik lub jego okablowanie 3. Po naprawie uruchom urządzenie ponownie.
E 44	**Przerwa w czujniku powrotu**: Przerwa w obwodzie czujnika temperatury powrotu.	1. Sprawdź czujnik temperatury powrotu i jego okablowanie. 2. Jeśli to konieczne, wymień czujnik lub jego okablowanie 3. Po naprawie uruchom urządzenie ponownie.
E 45	**Zwarcie czujnika temp. spalin**: Zwarcie w obwodzie czujnika temperatury spalin.	1. Sprawdź czujnik temperatury spalin i jego okablowanie. 2. Jeśli to konieczne, wymień czujnik lub jego okablowanie 3. Po naprawie uruchom urządzenie ponownie.
E 46	**Przerwa w czujniku temp. spalin**: Przerwa w obwodzie czujnika temperatury powrotu.	1. Sprawdź czujnik temperatury spalin i jego okablowanie. 2. Jeśli to konieczne, wymień czujnik lub jego okablowanie 3. Po naprawie uruchom urządzenie ponownie.
E47	**Błąd czujnika ciśnienia wody**: Uszkodzony lub odłączony czujnik ciśnienia wody	1. Sprawdź czujnik ciśnienia wody i jego okablowanie. 2. Jeśli to konieczne, wymień czujnik lub jego okablowanie 3. Po naprawie uruchom urządzenie ponownie.
E 76	**Otwarte styki presostatu ciśnienia gazu**	1. Sprawdź ciśnienie statyczne i dynamiczne gazu. 2. Sprawdź warunki, które spowodowały otwarcie styków presostatu gazu. 3. Urządzenie automatycznie powróci do normalnej pracy gdy styki termostatu się zamkną.
	Przerwa w obwodzie termostatu granicznego: Rozwarty obwód ogranicznika temperatury	1. Sprawdź warunki, które spowodowały otwarcie termostatu. 2. Urządzenie automatycznie wykona RESET gdy obwód zostanie zamknięty
E 77	**Zbyt wysoka temp. obiegu z mieszaczem**	Sprawdź prawidłowość działania zaworu mieszającego.
E 78	**Zwarcie czujnika temp. obiegu z mieszaczem**	1 Sprawdź czujnik temp. obiegu z mieszaczem i jego okablowanie. 2. Jeśli to konieczne, wymień czujnik lub jego okablowanie 3. Po naprawie uruchom urządzenie ponownie.
E 79	**Przerwa w obwodzie czujnika temp. obiegu z mieszaczem**	1 Sprawdź czujnik temp. obiegu z mieszaczem i jego okablowanie. 2. Jeśli to konieczne, wymień czujnik lub jego okablowanie 3. Po naprawie uruchom urządzenie ponownie.
E 80	**Powrót > Zasilanie**: Temperatura powrotu jest wyższa niż temperatura zasilania.	Występuje gdy instalacja c.o. jest zimna a wymiennik c.w. ciepły; gdy w trybie c.o. występuje zapotrzebowanie na c.w. - powrót chwilowo będzie wyższy niż zasilanie c.o.; jeśli przepływ w urządzeniu jest zbyt mały - sprawdź podłączenia.

Kody	Opis awarii	Rozwiązanie
E 81	**Błąd czujnika**: Temperatury zasilania i powrotu nie są równe.	1. Sprawdź przepływ wody w urządzeniu. 2. Poczekaj kilka minut na wyrównanie temperatury, urządzenie automatycznie wykona RESET gdy temperatury się zrównają. 3. Jeśli urządzenie nie wykona RESETU, sprawdź czujniki i ich okablowanie. Jeśli to konieczne, wymień je.
E82	**Blokada ochrony Delta T** - Delta T zbyt wysoka	1. Sprawdź przepływ w instalacji. 2. Sprawdź czy pompa nie jest zanieczyszczona oraz inne możliwości zablokowania. Wymień ją jeśli to konieczne.
E83	**Zablokowania Delta T**	1. Sprawdź przepływ w instalacji. 2. Sprawdź czy pompa nie jest zanieczyszczona oraz inne możliwości zablokowania. Wymień ją jeśli to konieczne.
E 85	**Ostrzeżenie pracy pompy** - Pompa urządzenia pracuje na granicy wydajności.	Pompa pracuje na granicy wydajności. 1. Sprawdź czy nie jest zanieczyszczona oraz inne możliwości zablokowania. 2. Wymień ją jeśli to konieczne.
E 86	**Awaria pompy**: Awaria pompy	Awaria pompy, sprawdź prawidłowość podłączenia, wymień jeśli to konieczne.
E 87	**Przerwa w obwodzie termostatu granicznego**: Rozwarty obwód zewnętrznego ogranicznika.	1. Sprawdź warunki, które spowodowały rozwarcie obwodu a następne uruchom urządzenie ponownie. 2. Urządzenie wymaga resetu do ponownego uruchomienia.
E88	**Blokada Pompy**: Pompa próbuje się zrestartować.	Sprawdź czy nie jest zanieczyszczona oraz inne możliwości zablokowania. Wymień ją jeśli to konieczne.
E 89	**Nieprawidłowa nastawa**: nastawa parametru poza zakresem.	1. Sprawdź nastawy c.o. i c.w. czy są prawidłowe. 2. Urządzenie uruchomi się ponownie gdy nastawy będą prawidłowe.
E 90	**Błąd zgodności wersji oprogramowania**: Sterownik i wyświetlacz są niekompatybilne.	Jeden lub kilka komponentów są niekompatybilne. Wymień niezgodne elementy.
E 91	**Zwarcie w obwodzie czujnika**: Zwarcie w obwodzie czujnika temperatury systemu	1. Sprawdź czujnik temperatury zewnętrznej i jego okablowanie. 2. Jeśli to konieczne, wymień czujnik lub jego okablowanie 3. Po naprawie uruchom urządzenie ponownie.
E 92	**Przerwa w obwodzie czujnika**: Przerwa w obwodzie czujnika temperatury systemu.	1. Sprawdź czujnik temperatury zewnętrznej i jego okablowanie. 2. Jeśli to konieczne, wymień czujnik lub jego okablowanie 3. Po naprawie uruchom urządzenie ponownie.
E 93	**Zwarcie czujnika temp. zewn**: Zwarcie w obwodzie czujnika temperatury zewnętrznej.	1. Sprawdź czujnik temperatury zewnętrznej i jego okablowanie 2. Jeśli to konieczne, wymień czujnik lub jego okablowanie 3. Po naprawie uruchom urządzenie ponownie.
E 94	**Błąd wewnętrzny**: Błąd pamięci wyświetlacza	Wyłącz i włącz urządzenie aby powróciło do normalnej pracy.
E 95	**Błąd czujnika zasilania**: Błąd czujnika temperatury zasilania.	1. Sprawdź okablowanie między wyświetlaczem a sterownikiem. 2. Jeśli to konieczne, wymień czujnik lub jego okablowanie 3. Po naprawie uruchom urządzenie ponownie.
E 96	**Przerwa czujnika temp. zewn.**: Przerwa w obwodzie czujnika temperatury zewnętrznej.	1. Sprawdź czujnik temperatury zewnętrznej i jego okablowanie. 2. Jeśli to konieczne, wymień czujnik lub jego okablowanie 3. Po naprawie uruchom urządzenie ponownie.
E 97	**Błąd kaskady**: Zmieniona konfiguracja kaskady.	1. Wykonaj test autodiagnozy jeśli zamiana była zamierzona lub sprawdź okablowanie między kotłami. 2. Urządzenie uruchomi się automatycznie ponownie po naprawie.
E 98	**Błąd BUS kaskady**: Utracona komunikacja z innymi urządzeniami w kaskadzie.	1. Sprawdź okablowanie między urządzeniami. 2. Urządzenie uruchomi się automatycznie ponownie po naprawie.
E 99	**Błąd sterownika BUS**: Utracona komunikacja między wyświetlaczem urządzenia a sterownikiem.	1. Sprawdź okablowanie między komponentami. 2. Urządzenie uruchomi się automatycznie ponownie po naprawie.

TABELA SERWISOWA

Data przeglądu	CO2 %	Temp. spalin	Sprawność	Uwagi	Dokonujący przeglą-du	Podpis

DEKLARACJA ZGODNOŚCI

CE

DECLARATION OF CONFORMITY TO STANDARDS

1/1

Product type:	**Condensing boiler**
Name and address of manufacturer:	**ACV International** SA / NV **Oude Vijverweg, 6** **B-1653 Dworp** **Belgium**

This declaration of conformity is issued under the sole responsibility of the manufacturer.

Model:	**Prestige 42 Solo V14** **Prestige 50 Solo V14** **Prestige 75 Solo V14** **Prestige 100 Solo V14** **Prestige 120 Solo V14**

We declare hereby that the appliance specified above is conform to the following regulations and directives:

Regulation/ Directive	Description	Date
(EU) 2016/426	Regulation relating to appliances burning gaseous fuels	09.03.2016
2009/125/EC	Ecodesign Directive (implemented by EU regulation 813/2013)	21.10.2009
2014/35/EU	Low Voltage Directive	26.02.2014
2014/30/EU	Electromagnetic Compatibility Directive	26.02.2014

Relevant harmonised standards :

EN 15502-1	EN 677	EN 61000-3-2
EN 15502-2	EN 55014-1	EN 61000-3-3
EN 60335-2-102	EN 55014-2	

The notified body, (Technigas [0461], Chaussée de Vilvoorde 156, B-1120 Brussels) performed a Type Examination and issued the certificate(s) : E6415/5646, ID # **0461CQ1035.**

Signed for and on behalf of
ACV International SA/NV

Dworp, 09/08/2018

R&D Director
Sara Stas

DANE ECODESIGN

Typ kotła i model	Prestige		42 Solo	50 Solo	75 Solo	100 Solo	120 Solo
Kocioł kondensacyjny			☑	☑	☑	☑	☑
Kocioł niskotemperaturowy			☑	☑	☑	☑	☑
Ogrzewacz wielofunkcyjny			☐	☐	☐	☐	☐
Wytworzone ciepło użytkowe							
Przy znamionowej mocy cieplnej na poziomie 30 %	P_1	kW	12,2	14,6	20,3	29,3	33,6
Przy znamionowej mocy cieplnej i w reżimie wysokotemperaturowym	P_4	kW	40,7	48,5	67,8	97,5	111,8
Sprawność użytkowa							
Przy znamionowej mocy cieplnej na poziomie 30 %	η_1	%	97,7	98,2	97,7	97,4	97,3
Przy znamionowej mocy cieplnej i w reżimie wysokotemperaturowym	η_4	%	87,3	87,3	87,3	87,8	87,3
Dodatkowe zużycie energii elektrycznej							
Przy pełnym obciążeniu	elmax	W	82	77	125	142	178
Przy częściowym obciążeniu	elmin	W	17	19	29	21	26
W trybie czuwania	P_{SB}	W	3	3	3	3	3
Pozostałe parametry	P_{stby}	W	76	74	70	139	130

PL

Product Fiche: Prestige
Referring to Commission Delegated Regulation N° 811/2013

Model	Prestige 24 Solo	Prestige 24 Excellence	Prestige 32 Solo	Prestige 32 Excellence	Prestige 42 Solo	Prestige 50 Solo	Prestige 75 Solo	Prestige 100 Solo	Prestige 120 Solo
Medium temperature application	condensation	condensation	condensation	condensation	condensation	condensation	condensation	condensation	condensation
Declared load profile for water heating	-	XL	-	XL	-	-	-	-	-
Seasonal space heating energy efficiency class	A	A	A	A	A	A	A	A	A
Water heating efficiency class	-	B	-	B	-	-	-	-	-
Rated heat output (kW)	23	23	31	31	41	48	68	97	112
Annual energy consumption for space heating (kWh)	11599	11599	15128	15128	19437	23390	32886	46742	55496
Annual energy consumption for water heating (kWh)	-	5821	-	5821	-	-	-	-	-
Seasonal space heating efficiency (%)	93	93	93	93	93	93	93	93	92
Water heating efficiency (%)	-	69	-	69	-	-	-	-	-
Sound power level indoors LWA (dB):	59	59	58	58	62	58	59	62	62
Able to work only during off-peak hours:	No	No	No	No	No	No	No	No	No

ACV International Oude Vijverweg, 6 1653 Dworp (Belgium)
05/10/2017
A1002313 – Rev B